ERSATZTEILKATALOG

Radrechwender E 247 / E 249

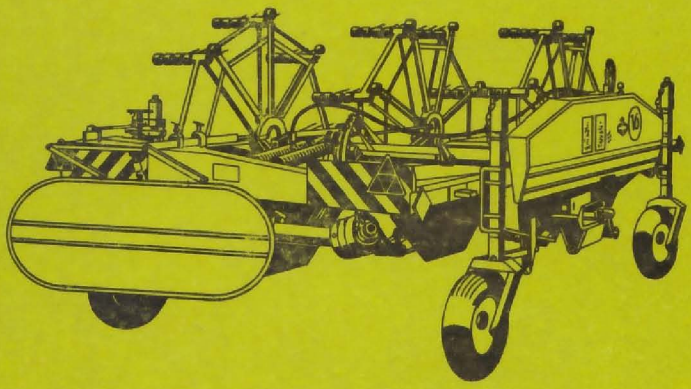

VEB Kombinat Fortschritt
Landmaschinen
Neustadt in Sachsen
Deutsche Demokratische Republik

FORTSCHRITT

LAND- UND NAHRUNGSGÜTERTECHNIK · LNT

1973

ERSATZTEILKATALOG

Radrechwender Typ E 247/E 249

März 1974

VEB Kombinat Fortschritt
Landmaschinen
8355 Neustadt in Sachsen

Ersatz für AMK 13

Bei Ersatzteilbestellungen wollen Sie bitte folgendes beachten:

1. Ersatzteile sind an Hand des Ersatzteilkataloges beim zuständigen Kreisversorgungslager bzw. beim VEB Handelskombinat agrotechnic zu bestellen.
2. Um eine ordnungsgemäße Auslieferung von bestellten Ersatzteilen zu garantieren, sind in jedem Falle die Type, Maschinen-Nummer sowie dos Baujahr anzugeben.
3. Standard- und Wiederholteile (DIN, TGL und LaN) sind entweder wie unter Punkt 1 oder beim zuständigen Fachhandel zu beziehen.

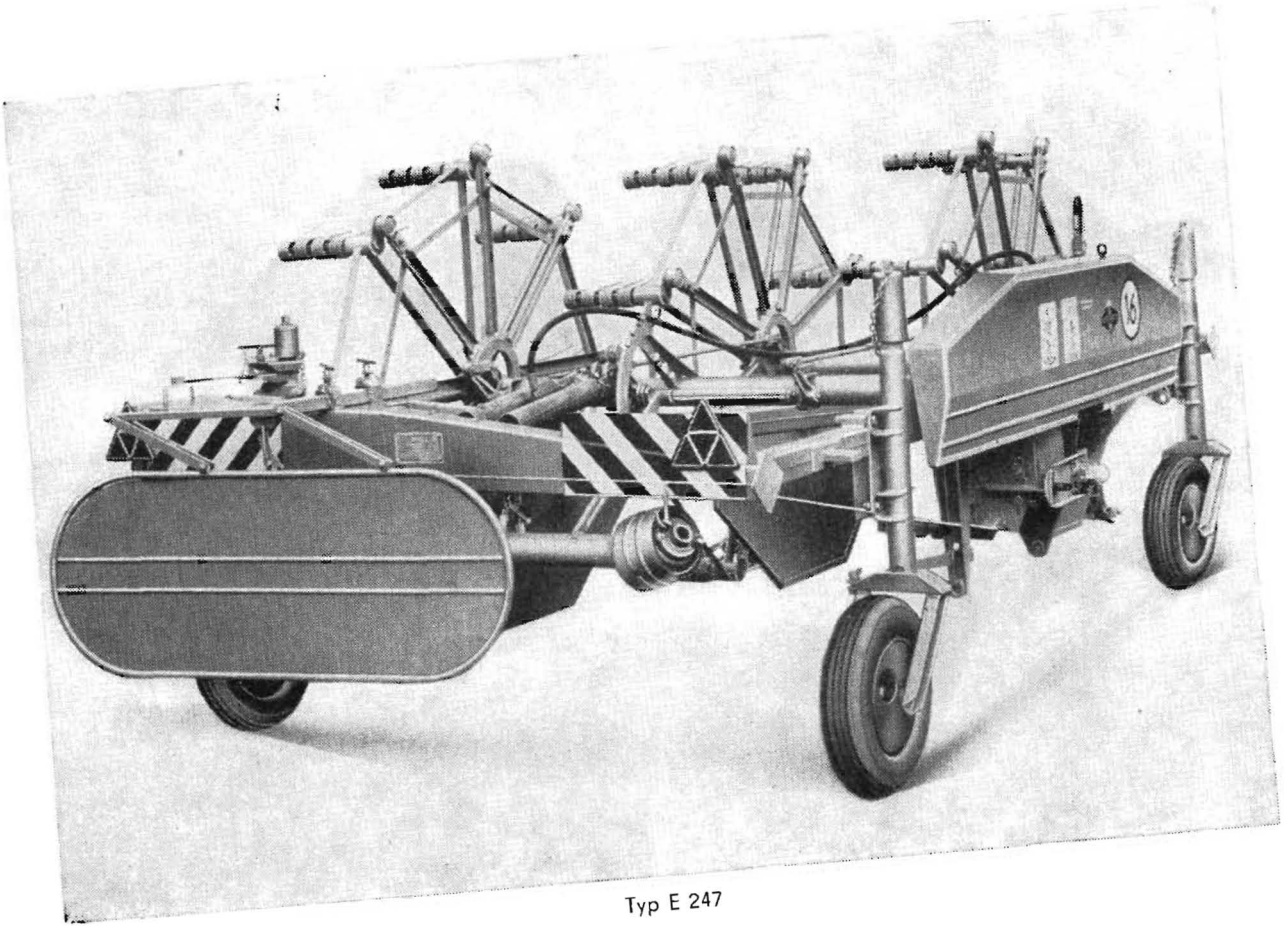

Typ E 247

Inhaltsverzeichnis

	Seite
Vorbemerkung zum Ersatzteilkatalog	4
Index	12
Standardteile	14

Benennung:	Tafel
Verbindungsstangen	1
Schutze	2
Zugdreieck und Kopplungsarm	3
Antriebselemente	4
Gelenkwelle mit Schutz	5
Rahmen	6
Getriebe	7
Hinteres Laufrad	8
Laufrad	9
Wurfrad, links	10
Arbeitsrad	11
Wurfrad, mitte	12
Wurfrad, rechts	13
Sonderausrüstung – Hydraulische Zinkensteuerung	14

Vorbemerkung zum Ersatzteilkatalog

Die Ersatzteilnummern sind geordnet, dabei gibt die nach der Ersatzteilnummer stehende Zahl die Tafel und die hinter dem Strich stehende Zahl die Bildnummer an.

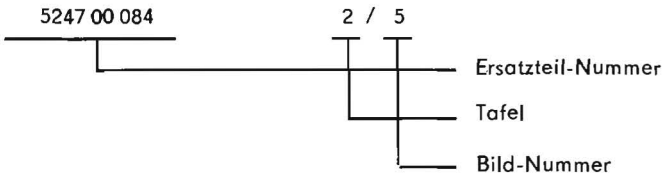

Оглавление

	Страница
Предварительное замечание к каталогу запчастей	5
Индекс	12
Стандартные детали	14

Наименование:

Соединительная штанга	1
Защитные приспособления	2
Натяжной треугольник и связывающий рычаг	3
Элементы привода	4
Шарнирный вал с защитой	5
Рама	6
Передача	7
Заднее ходовое колесо	8
Ходовое колесо	9
Забрасывающее колесо, левое	10
Рабочее колесо	11
Забрасывающее колесо, среднее	12
Забрасывающее колесо, правое	13
Особое оборудование — Гидравлическое управление шипов	14

Предварительное замечание к каталогу запчастей

Номера запчасных частей расположены по порядку, при этом цифра, стоящая за номером, указывает таблицу, а цифра, стоящая после штриха, укавает картинку.

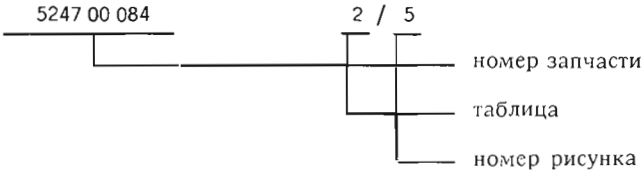

Contents

	Page
Foreword to the Spare-Parts Catalogue	6
Index	12
Standard Parts	14

Designation:	Diagram
Tie rods	1
Protective covers	2
Triangular connecting device and coupling arm	3
Driving elements	4
Cardan shaft with protection	5
Frame	6
Gear	7
Rear running wheel	8
Running wheel	9
L. h. scoop wheel	10
Working wheel	11
Centre scoop wheel	12
R. h. scoop wheel	13
Special equipment hydraulic tine control	14

How To Use The Spare Parts Catalogue

The spare parts numbers are arranged in numerical order, with the number behind the spare parts number giving the illustration and the number after the dash giving the item number on the illustration.

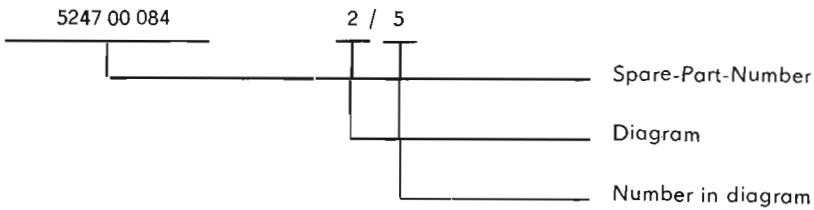

Sommaire

	Page
Préface pour le catalogue des pièces de rechange	7
Index	12
Pièces standard	14

Dénomination:	Table
Tiges de raccordement	1
Garants	2
Dispositif d'attelage triangulaire et bras d'attelage	3
Eléments de commande	4
Arbol articule avec garant	5
Châssis	6
Engrenage	7
Roue de roulement arrière	8
Rou de roulement	9
Roue à jet, à gauche	10
Roue motrice	11
Raue à jet, mayenne	12
Roue à jet, à droite	13
Equipement spécial Commande hydraulice des dents	14

Avant-propos du catalogue des pièces de rechange

Les numéros des pièces de rechange sant classés par ordre numérique. Le chiffre après le numéro de la pièce de rechange indique le tableau réspectif, et le chiffre après le tiret indique la pièce détachée.

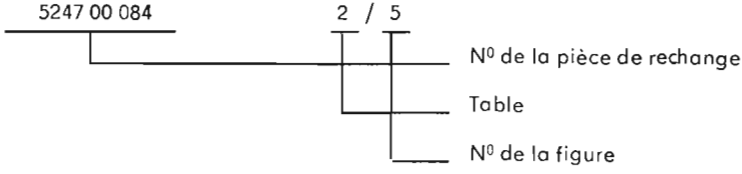

Sumario

	Página
Advertencias sobre el catálogo de piezas de recambio	8
Indice	12
Piezas estandardizadas	14

Denominación:	Tablas
Tirantes de unión	1
Protecciones	2
Dispositivo de unión triangular y brazo de acoplamiento	3
Elementos de accionamiento	4
Arbol articulado co protección	5
Bastidor	6
Engranaje	7
Rueda portante posterior	8
Rueda portante	9
Rueda de lanzamiento, lado izquierdo	10
Rueda de trabajo	11
Rueda de lanzamiento, medic	12
Rueda de lanzamiento, lado derecho	13
Equipo especial, Dispositivo hidráulico para maniobrar las espigas	14

Introducción al catálogo de piezas de repuesto

Los números de las piezas de repuesto son ordenados.
En esto, el número estando detrás del número de las piezas de repuesta indica la tabla y el número estando detrás de la barra indica el número de la figura.

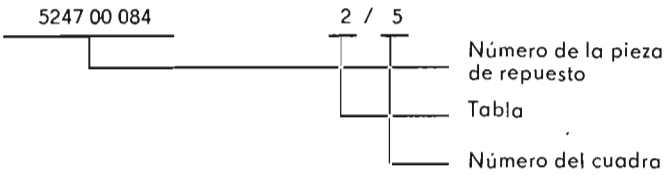

Obsah

	Strana
Připomínky ke katalogu náhradních součásti	9
Seznam	12
Normalizované dílce	14

Název:	Tabulka
Přesouvací táhla	1
Ochrana	2
Trojúhelníkového průřezu a spřažený výložník	3
Hnacího prvku	4
Kloubový hřídel s ochranou	5
Rám	6
Hnací ústrojí	7
Zadní oběžné kolo	8
Oběžné kolo	9
Levé rozmetací kolo	10
Pracovní kolo	11
Střední rozmetací kolo	12
Pravé rozmetaci kolo	13
Zvláštní vybavení hydraulické rybinové řízeni	14

Úvod ke katalogu náhradních součástí

Čísla náhradních dílů jsou seřazena, přičemž číslo stojíci za číslem náhradního dílu udává tabulka a číslo stojící za čarou číslo obrázku.

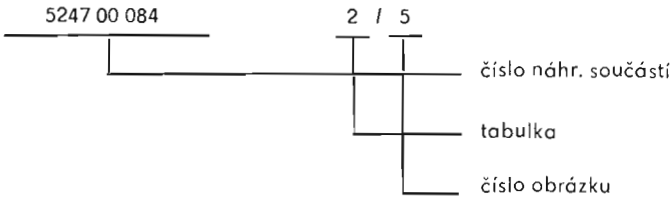

Spis treści

	Strona
Uwagi do katalogu części zamiennych	10
Indeks	12
Części standardowe	14

Oznaczenie:	Tablica
Belki zaczepowe	1
Osłoni	2
Zawieszenie trzpunktowe i spręg	3
Elementy napędowe	4
Wał przegubowy z ochrona	5
Rama	6
Przekłania	7
Tylne koło bieżne	8
Koło bieżne	9
Koło łopatkowe, lewe	10
Koło robocze	11
Koło łopatkowe, srodkowe	12
Koło łopatkowe, prawe	13
Wyposażenie specjalne hydrauleczne zębowe	14

Uwagi wstępne do katalogu szęści zamiennych

Numery cześci zamiennych są tak uporządkowane, że liczba znajdująca się za numerem części zomiennej podoje tablicę, a licbzo za kreską oznacza numer rysunku.

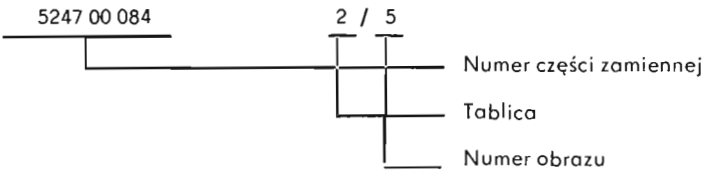

Tartalomjegyzék

	Oldal
Megjegyzés a pótalkatrész-katalógushoz	11
Index	12
Szabványrészek	14

Megnevezés:	Tábla
Összetkötő rudazat	1
Védők	2
Vontatóháromzög a kapcsolórúddal	3
Hajtáselemek	4
Kardántengely védőburkolttal	5
Keret	6
Sebességváltó	7
Hátsó futókerék	8
Futókerék	9
Bal adagolókerék	10
Munkakerék	11
Középső adagolókerék	12
Jobb adagolókerék	13
Különleges felszerelés hidraulikus fogszabályozás	14

Megjegyzések a pótalkatrész-Katalógushoz

A pótalkatrész-számok rendezettek. A pótolkatrész-szám utáni szám a táblázat és a vonás utáni szám a kép számát adja meg.

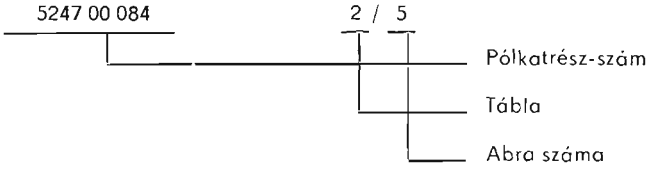

INDEX

0952 00 000 .... 3/16
.... 4/10

5247 00 010 2 .... 4/23
5247 00 018 1 .... 3/1
5247 00 028 1 .... 1/1
5247 00 030 2 .... 1/2
5247 00 034 1 .... 1/3
5247 00 036 .... 1/4
5247 00 038 1 .... 2/21
5247 00 044 1 .... 1/6
5247 00 046 .... 1/7
5247 00 050 .... 2/10
5247 00 053 .... 1/13
5247 00 055 .... 1/14
5247 00 063 .... 1/15
5247 00 067 1 .... 3/18
5247 00 069 .... 2/1
5247 00 072 1 .... 2/2
5247 00 084 1 .... 2/5
5247 00 091 1 .... 2/6
5247 00 110 1 .... 4/25
5247 00 111 2 .... 4/24
5247 00 112 0 .... 4/26
5247 00 113 0 .... 4/27
5247 00 116 0 .... 4/33
5247 00 141 .... 3/6
5247 00 145 .... 3/7
5247 00 158 .... 3/14
5247 00 207 1 .... 2/14
5247 00 210 .... 2/15
5247 00 215 1 .... 2/16
5247 00 220 1 .... 3/2
5247 00 024 .... 3/3

5247 01 000 .... 6/1

5247 02 001 1 .... 7/1
5247 02 002 .... 7/2
5247 02 008 .... 7/13
.... 7/46
5247 02 016 .... 7/20
5247 02 019 .... 7/21
5247 02 020 .... 7/22
5247 02 021 .... 7/23
5247 02 022 .... 7/24
5247 02 023 .... 7/25
5247 02 024 .... 7/26
5247 02 025 .... 7/27
5247 02 033 .... 7/32
5247 02 034 .... 7/33
5247 02 037 .... 7/41
5247 02 040 .... 7/44
5247 02 047 .... 7/49
5247 02 048 .... 7/50
5247 02 054 .... 7/54
5247 02 055 .... 7/55
5247 02 056 .... 7/56
5247 02 057 .... 7/57
5247 02 058 .... 7/58
5247 02 065 .... 7/34
5247 02 066 .... 7/35
5247 02 067 .... 7/36
5247 02 068 0 .... 7/11
5247 02 069 0 .... 7/12
5247 02 070 .... 7/37
5247 02 071 .... 7/38

5247 03 001 1 .... 8/1
5247 03 008 .... 8/2
5247 03 012 1 .... 8/3
5247 03 016 .... 8/4
5247 03 019 .... 8/5
5247 03 022 1 .... 8/6
5247 03 025 .... 8/7
.... 9/5
5247 03 027 .... 8/8
5247 03 030 .... 8/9
.... 9/6
5247 03 033 .... 2/17
.... 8/10
5247 03 035 .... 8/11
.... 9/7
5247 03 038 1 .... 8/12
.... 9/8
5247 03 039 .... 8/13
5247 03 041 .... 8/14
5247 03 044 .... 8/15
5247 03 048 2 .... 8/53
.... 9/32
5247 03 053 1 .... 8/41
.... 9/27
5247 03 057 3 .... 8/39
.... 9/29
5247 03 059 .... 8/42
.... 9/25
5247 03 060 1 .... 8/54

5247 04 001 1 .... 9/1
5247 04 004 1 .... 9/2
5247 04 008 .... 9/3
5247 04 009 .... 9/4
5247 05 001 1 .... 4/1
.... 7/69
.... 10/1
.... 12/1
.... 13/1
5247 05 005 .... 10/2
5247 05 009 .... 10/3
5247 05 013 .... 4/9
.... 10/4
.... 12/5
.... 13/13
5247 05 015 .... 10/6
.... 12/7
.... 13/15
5247 05 016 .... 10/7
.... 12/8
.... 13/16
5247 05 017 .... 4/11
.... 10/8
.... 12/9
.... 13/17
5247 05 018 .... 4/12
.... 10/9
.... 12/10
.... 13/18
5247 05 022 .... 11/1
5247 05 023 .... 11/2
5247 05 026 .... 11/3
5247 05 029 .... 11/4
5247 05 033 1 .... 11/5
5247 05 035 1 .... 11/16
5247 05 036 1 .... 11/6
5247 05 039 .... 11/7
5247 05 041 .... 11/8
5247 05 042 2 .... 11/9
5247 05 043 1 .... 11/10
5247 05 044 2 .... 11/11
5247 05 045 .... 11/12
5247 05 046 .... 11/13
5247 05 047 1 .... 11/14
5247 05 048 .... 11/15

5247 06 001 1 .... 12/2
5247 06 004 .... 12/3
5247 06 007 2 .... 12/4
5247 06 008 .... 12/13
5247 06 009 .... 12/6
5247 06 013 .... 12/11

5247 07 001 .... 13/2
5247 07 004 .... 13/3
5247 07 006 .... 13/4
5247 07 012 .... 13/6
5247 07 013 .... 13/7
5247 07 015 1 .... 13/8
5247 07 016 .... 13/9
5247 07 018 .... 13/11
5247 07 019 .... 13/12

5247 10 001 .... 14/1
5247 10 002 .... 14/2
5247 10 003 2 .... 14/3
5247 10 004 1 .... 14/4
5247 10 005 .... 14/5
5247 10 008 .... 14/6
5247 10 015 .... 14/39
5247 10 018 .... 14/40

5247 11 001 .... 8/50
5247 11 005 .... 8/51
.... 9/22
5247 11 009 .... 8/52
.... 9/23

5247 12 001 .... 9/21

5247 13 001 .... 3/17

5249 00 012 2 .... 4/35
5249 00 016 1 .... 1/22
5249 00 160 1 .... 3/15
5249 00 163 .... 2/25
5249 00 171 1 .... 4/2
5249 00 175 1 .... 4/3
5249 00 177 .... 4/4
5249 00 181 .... 4/5
5249 00 185 1 .... 4/6
5249 00 189 .... 4/8
5249 00 191 .... 7/68
5249 00 203 .... 4/34
5249 00 206 .... 1/23
5249 00 234 .... 3/27
5249 00 240 1 .... 4/7

5249 01 000 .... 6/1

5249 10 010 1 .... 14/8
5249 15 001 .... 14/43

5900 00 034 .... 7/63
5900 00 125 .... 7/59
5900 00 246 0 .... 7/10

11 22040–03/04 .... 5/13
11 22–40–04/04 .... 5/17
19 10–45–16/03 .... 5/2

21 10–40–01 .... 5/12
22 52-40-03/03x565 .... 5/10
23 22-40-01/03x650 .... 5/11
29 10–40–06/2 .... 5/3
29 10–40–07/02 .... 5/4
29 10-45-00/04x569 .... 5/5
29 10-45-01/04x569 .... 5/6

62 00–40–01/03 .... 5/9
62 00–40–03/03 .... 5/9
6321–11 . . . /04 . . . 14/27
6321–23 . . . /03 . . . 14/37
6321–4301/04 . . . 14/28
6321–4701/04 . . . 14/35
6321–5101/04 . . . 14/25
6321–5201/04 . . . 14/33
6321–6111/02 . . . 14/24
6321–6511/03 . . . 14/30
6900–40–12/01 . . . 5/1
6900–40–15/01 . . . 5/1

Standardteile E 247 E 249

Benennung	Abmessung	Standard	Stückzahl E 247	Stückzahl E 249
Aufnahmestutzen	M 28 x 1,5	TGL 10971	1	1
Abstreifring	20	TGL 17570 WS 1.019	1	1
Arbeitszylinder	B 1-32 x 180	TGL 21551	1	1
Außenlippenring	32	TGL 6359 WS 1.019	2	2
Bolzen	8 x 36 x 27	TGL 0-1433	1	1
	25 h 11 x 90 x 82	TGL 0-18010	1	1
Dichtung	A 16 x 20	TGL 0-7603-Al	2	3
	A 16 x 21	TGL 20632		1
	A 16 x 22	TGL 0-7603-Al	3	3
	A 18 x 22			1
Druckfeder	C 2 x 34 x 11,5	AM-TGL 18395	1	1
	C 2,2 x 24 x 7,5		1	1
	B 4 x 28 x 7,5		1	1
Einschraubstutzen	L 12 M-01	TGL 0-3901	2	1
Federring	B 6	TGL 7403	2	2
	B 8		8	8
	B 10		112	141
	B 12		31	36
	B 16		13	17
	B 20		3	3
Federscheibe	8	TGL 0-137	24	24
Federstecker	10	TGL 33-16121	2	4
Flügelmutter	M 12	TGL 0-315 g 5	3	4
Gelenkwelle mit Schutz	12	TGL 7884	1	1
Halbrundniet	4 x 8	TGL 0-660	12	24
Halbrundniet mit Splintloch	12 x 50	TGL 33-15104	4	4
Innenlippenring	20	TGL 6357 WS 1.019	1	1
Keilriemen	25 x 2500	TGL 6554	2	2
	25 x 4500			1
Kloppstecker	A 50	TGL 33-16120	1	1
Knotenkette	2,2 0,204 m	TGL 4738 blank	1	1
Knaterring	L 12 S 10-M	TGL 20633		1
Kolbenstangenkopf	A 2-32/160	TGL 21549	1	1
Kugel	1/2" III	TGL 15515	154	154
	5 mm		31	31
Kegelschmierkopf	A 8	TGL 0-1412	8	8
Lagerbuchse	2 F 20/26 x 20	WNS 18	1	1
Ösenmutter	M 16	LaN 14153	1	5
Paßfeder	A 8 x 7 x 22	TGL 9500	2	2
	A 8 x 7 x 32		2	2
	A 8 x 7 x 50		3	3

Benennung	Abmessung	Standard	Stückzahl E 247	Stückzahl E 249
Paßfeder	A 8 x 7 x 63		1	1
	A 12 h 11 x 8 x 32		1	1
Pendelkugellager	1205	TGL 2983	24	24
	1207		6	10
Puffer	B 248 41 26 0 x 8,5		4	4
Radbefestigungsbolzen	A 14 x 1,5 x 41	TGL 22251	15	15
Radbefestigungsmutter	BM 14 x 1,5	TGL 22252	15	15
Reifen	4,50–10	AM-TGL 6504	3	3
Rillenkugellager	6007	TGL 2981	6	6
	6011		4	4
	6204		4	9
	6205		48	48
	6206		2	2
	6208		1	1
	6307		1	1
	16007		4	4
Rollenkette	1x19,05x11,68x70	TGL 11796	1	1
Rundring	10 x 2	TGL 6365 WS 1.019	1	1
	36 x 2		2	2
Rückstrahler		TGL 39-296-St	2	2
Scheibe	11,5	TGL 8328	8	36
	A 11,5	TGL 0-440	8	8
	A 14		3	3
	14	TGL 8382	14	17
	18		9	13
	21		1	1
	27		3	3
Scheibenband	3,00 D-10	C 3-TGL 10521	3	3
Schlauch	4,50–10	TGL 20175	3	3
Schlauchleitung	AA 8 : 10 x 4500	TCH 1000	1	1
Schlauchkupplung	A 1-10xB 1-10/160	TGL 10971	1	1
Schlauchkupplungshälfte	A 3-10/160	TGL 10971		1
	B 3-10/160		1	1
S-Haken	24 x 3,1	FoN 15657	1	1
Sechskantschraube	M 6 x 15	TGL 0-558	2	2
	M 8 x 20		4	4
	M 8 x 25		20	20
	M 8 x 30		6	6
	M 8 x 60	TGL 0-601	2	2
	M 10 x 20	TGL 0-558	4	12
	M 10 x 25		98	105
	M 10 x 30	TGL 0-601	2	8

Benennung	Abmessung	Standard	Stückzahl E 247	Stückzahl E 249
Sechskantschraube	M 10 x 35	TGL 0-601	6	8
	M 10 x 40		2	
	M 10 x 45		48	48
	M 10 x 70			7
	M 10 x 80			1
	M 12 x 20	TGL 0-558	9	9
	M 12 x 25		8	8
	M 12 x 30		6	5
	M 12 x 35		2	2
	M 12 x 40	TGL 0-601	2	2
	M 16 x 35	TGL 0-558	4	4
	M 16 x 110	TGL 0-601	8	8
Senkschraube	BM 8 x 20	TGL 5683-5.8	2	2
Sechskantmutter	M 6	TGL 0-933	2	2
	M 8	TGL 0-934	23	23
	M 10		136	158
	M 12		26	30
	M 16	TGL 0-555	12	12
	M 18 x 1,5	TGL 0-936-5	1	1
	M 20 x 1,5	TGL 0-934-5	3	3
	M 24	TGL 0-555	2	2
	M 24 x 1,5	TGL 0-936-5	6	6
Sicherungsblech	8,4	TGL 0-463	8	8
Sicherungsring	15	TGL 0-471	2	2
	20		1	1
	25		51	51
	30	TGL 0-472	8	8
	35	TGL 0-471	2	7
	40		1	1
	45		1	1
	47	TGL 0-472	1	1
	55	TGL 0-471	4	4
Splint	2 x 12	TGL 0-94-St	2	2
	4 x 20		6	6
	4 x 25		12	12
	5 x 25		4	6
	5 x 32		7	7
	6,3 x 40		3	3
	6,3 x 55		1	1
Sprengring	20 x 2		1	1
	60 x 3,2		3	3

Benennung	Abmessung	Standard	Stückzahl E 247	Stückzahl E 249
Verschlußschraube	M 16 x 1,5	TGL 0-7604-5.8	1	1
	AM 18 x 1,5			1
	AM 18 x 1,5	TGL 0-7604		2
Wellendichtring	D 40 x 62 x 10	TGL 16454	1	1
	D 52 x 80 x 10		1	1
Wulstband	A 10	TGL 104-5	3	3
Zahnscheibe	B 18	TGL 0-6797	1	1
	B 2 x 14 x 25	BM-TGL 18397	1	1
Zugfeder	A 2,5 x 28 x 10 Ag	TGL 18397	1	1
	A 7,0 x 75 x 40 Am		2	2
Zylinderkerbstift	3 x 16	TGL 0-1473	1	1
	3 x 20		1	1
	4 x 32		2	2
	6 x 16	TGL 0-1473-5 S	4	4
	6 x 32	TGL 0-1473	3	3
	6 x 40		3	3
	6 x 45		3	3
	6 x 55		3	3
	8 x 36	TGL 0-1473-5 S	2	2
Zylinderschraube	AM 4 x 10	TGL 0-84	2	2
Zylinderstift	12 x 60	TGL 0-6325	3	3

Ersatzteilverzeichnis

Tafel 1

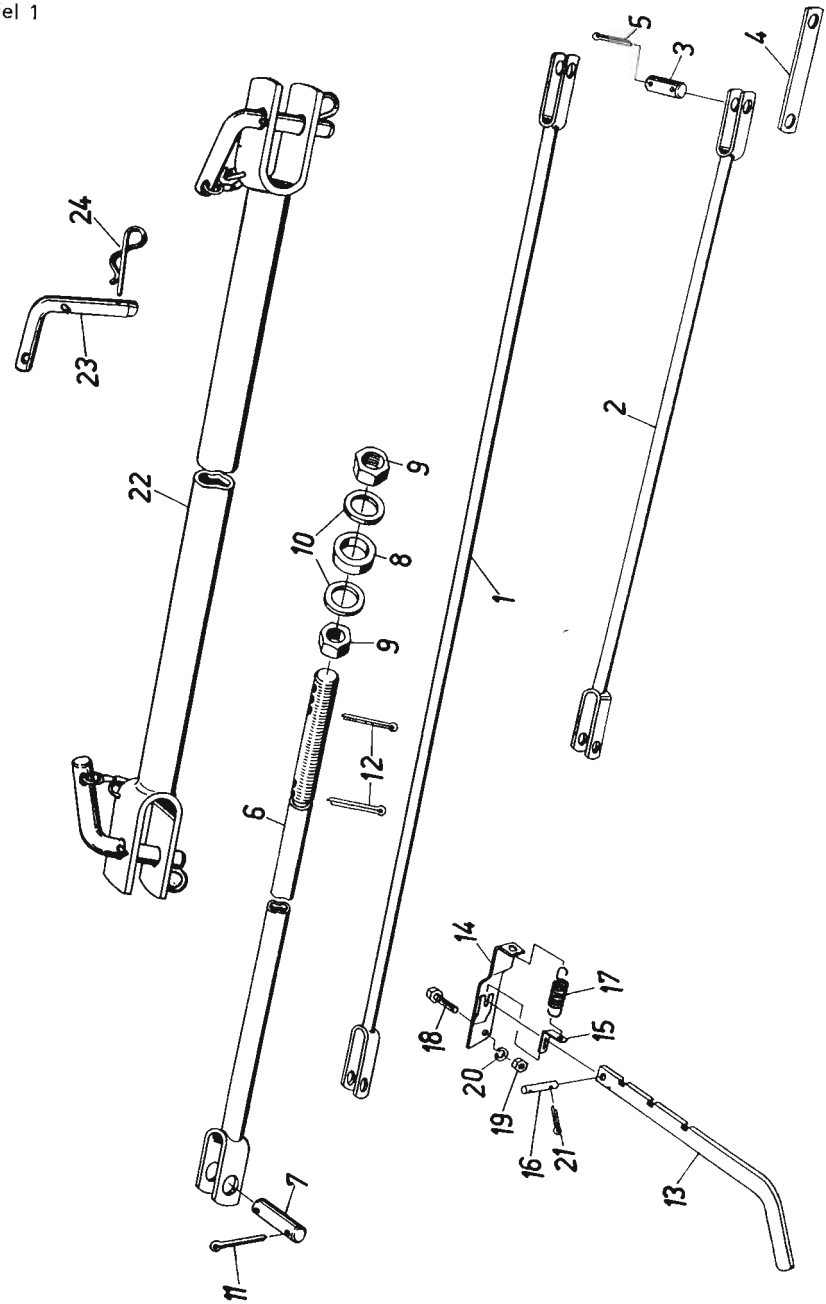

Bild-Nr.	Ersatzteil-Nr.	Benennung	Stück E 247	Stück E 249	Masse kg	Bemerkg.
1	5247 00 028 1	Verstellstange	1	1	2,757	
2	5247 00 030 2	Verstellstange	1	1	1,465	
3	5247 00 034 1	Bolzen	6	6		
4	5247 00 036	Verbindungslasche	2	2	0,110	
5		Splint 4 x 25 TGL 0-94-St	12	12		
6	5247 00 044 1	Schutzstange	1	1	4,700	
7	5247 00 046	Bolzen	1	1	0,115	
8		Puffer B 268 41/26 Ø x 8,5	4	4		
9		Sechskantmutter M 24 TGL 0-555	2	2		
10		Scheibe 27 TGL 8328	2	2		
11		Splint 5 x 32 TGL 0-94-St	2	2		
12		Splint 6,3 x 40 TGL 0-94-St	2	2		
13	5247 00 053	Schalthebel	1	1		
14	5247 00 055	Führungsplatte	1	1	0,440	
15	5247 00 063	Federhalter	1	1	0,025	
16		Bolzen 8 x 36 x 27 TGL 0-1433	1	1		
17		Zugfeder B 2 x 14 x 25 BM-TGL 18397	1	1		
18		Sechskantschraube M 8 x 25 TGL 0-558	2	2		
19		Sechskantmutter M 8 TGL 0-934	2	2		
20		Federring B 8 TGL 7403	2	2		
21		Splint 2 x 12 TGL 0-94-St	2	2		
22	5249 00 016 1	Verbindungsstange		1	9,838	
23	5249 00 206	Vorstecker		2		
24		Federstecker 10 TGL 33-16121		2		

Tafel 2

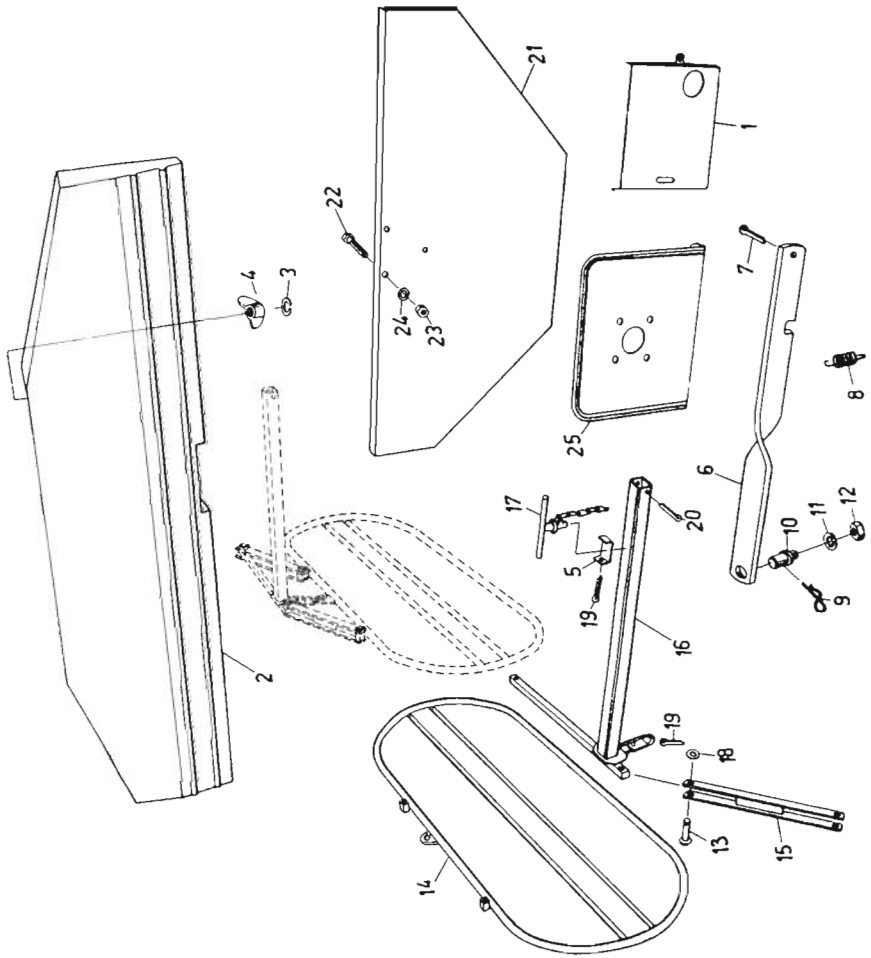

Bild-Nr.	Ersatzteil-Nr.	Benennung	Stück E 247	Stück E 249	Masse kg	Bemerkg.
1	5247 00 069	Kettenschutz	1		0,655	
2	5247 00 072 1	Schutzblech	1	1	14,780	
3		Federring B 12 TGL 7403	2	2		
4		Flügelmutter M 12 TGL 0-315 g 5	2	2		
5	5247 00 084 1	Schiene	2	2	0,070	Teil v. Schwadblechbefestigung
6	5247 00 091 1	Zugstange	1	1	2,066	
7		Splint 5 x 25 TGL 0-94-St	1	1		
8		Zugfeder A 2,5 x 28 x 10 Ag TGL 18397	1	1	0,020	
9		Federstecker 10 TGL 33-16121	1	1		
10	5247 00 050	Gewindebolzen	1	1	0,210	
11		Zahnscheibe B 18 TGL 0-6797	1	1		
12		Sechskantmutter M 18 x 1,5 TGL 0-936-6	1	1		
13		Halbrundniet mit Splintloch 12 x 50 TGL 33-15104	4	4		
14	5247 00 207 1	Schwadblech	1	1	8,600	
15	5247 00 210	Pendel	2	2	0,720	
16	5247 00 215 1	Haltestange	1	1	4,150	
17	5247 03 033	Knebelschraube	2	2	0,340	
18		Scheibe 14 TGL 8328	4	4		
19		Splint 4 x 20 TGL 0-94-St	4	4		
20		Splint 6,3 x 55 TGL 0-94-St	1	1		
21	5247 00 038 1	Windblech	3	3	6,500	
22		Sechskantschraube M 12 x 20 TGL 0-558	9	9		
23		Sechskantmutter M 12 TGL 0-934	9	9		
24		Federring B 12 TGL 7403	9	9		
25	5249 00 163	Schutzblech		1	1,020	

Tafel 3

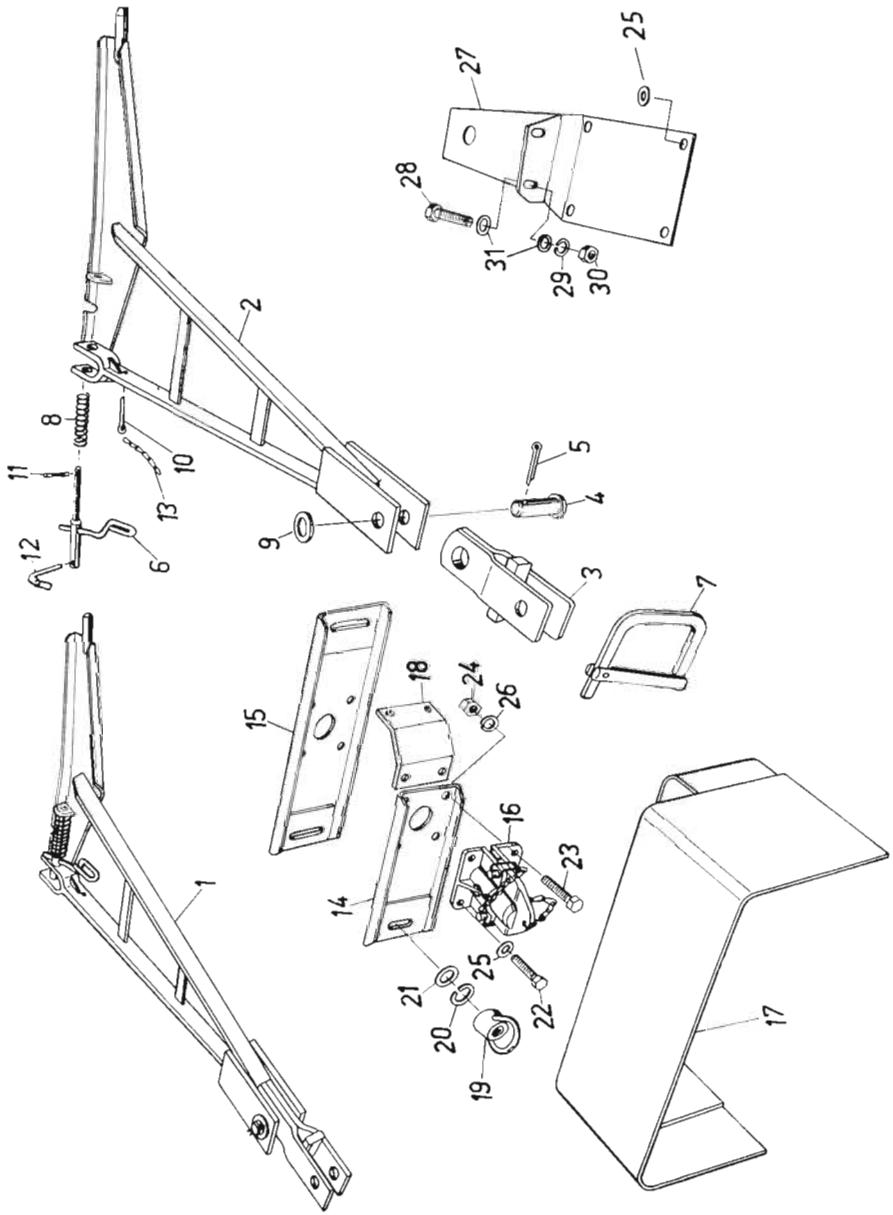
1
2
3
4
5
6
7
8
9
10
11
12
13
14
15
16
17
18
19
20
21
22
23
24
25
26
27
28
29
30
31

Bild-Nr.	Ersatzteil-Nr.	Benennung	Stück E 247	Stück E 249	Masse kg	Bemerkg.
1	5247 00 018 1	Zugdreieck, lang	1	1	18,000	
2	5247 00 220 1	Zugdreieck	1	1	14,713	
3	5247 00 224	Zugtasche	1	1	2,970	
4		Bolzen 25 h 11 x 90 x 82 TGL 18010	1	1		
5		Splint 6,3 x 40 TGL 0-94-St	1	1		
6	5247 00 141	Vorstecker	1	1	0,700	
7	5247 00 145	Klappvorstecker	1	1	0,640	
8		Druckfeder C 2 x 34 x 11,5 AM-TGL 18395	1	1	0,045	
9		Scheibe 27 TGL 8328	1	1		
10		Splint 5 x 25 TGL 0-94-St	1	1		
11		Zylinderkerbstift 3 x 20 TGL 0-1473	1	1		
12		Klappstecker A 50 TGL 33-16120	1	1		
13		Knotenkette 2,2 0,204 m TGL 4738	1	1		
14	5247 00 158	Schutzhalter	1	1	1,165	
15	5249 00 160 1	Schutzhalter		2		
16	0952 00 000	Zapfwellenschutz	1	2		
17	5247 13 001	Zapfwellenschutz	1			nur für Gelenkw. Walterscheid
18	5247 00 067 1	Winkel	1		0,660	
19		Ösenmutter M 16 LaN 14153	1	5		
20		Federring B 16 TGL 7403	1	5		
21		Scheibe 18 TGL 8328	1	5		
22		Sechskantschraube M 10 x 25 TGL 0-558	2	4		
23		Sechskantschraube M 10 x 30 TGL 0-601	2	8		
24		Sechskontmutter M 10 TGL 0-934	4	12		

Tafel 3

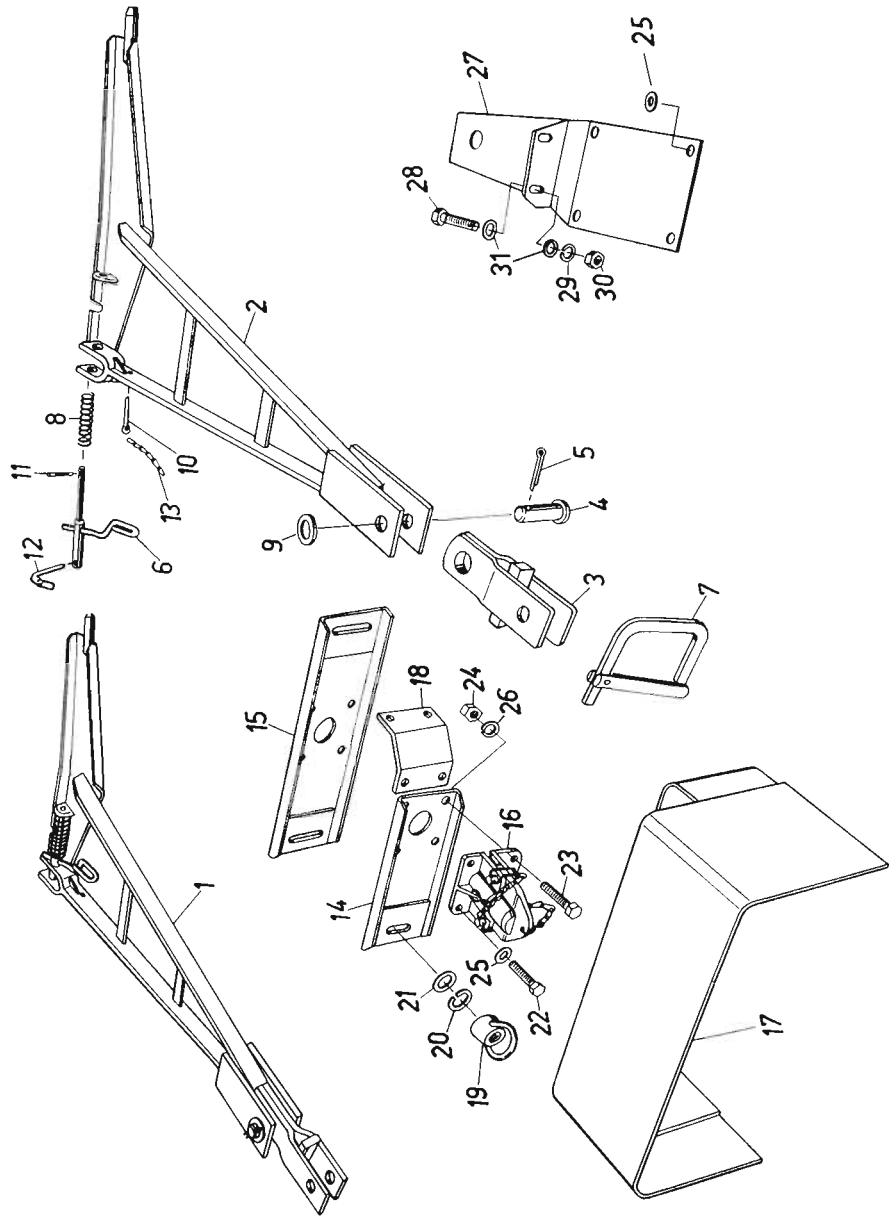
1
2
3
4
5
6
7
8
9
10
11
12
13
14
15
16
17
18
19
20
21
22
23
24
25
26
27
28
29
30
31

Bild-Nr.	Ersatzteil-Nr.	Benennung	Stück E 247	Stück E 249	Masse kg	Bemerkg.
25		Scheibe 11,5 TGL 8328	4	16		
26		Federring B 10 TGL 7403	4	12		
27	5249 00 234	Kopplungsarm		1	4,320	
28		Sechskantschraube M 10 x 25 TGL 0-558		5		
29		Federring B 10 TGL 7403		5		
30		Sechskantmutter M 10 TGL 0-934		1		
31		Scheibe 11,5 TGL 8328		5		

Tafel 4

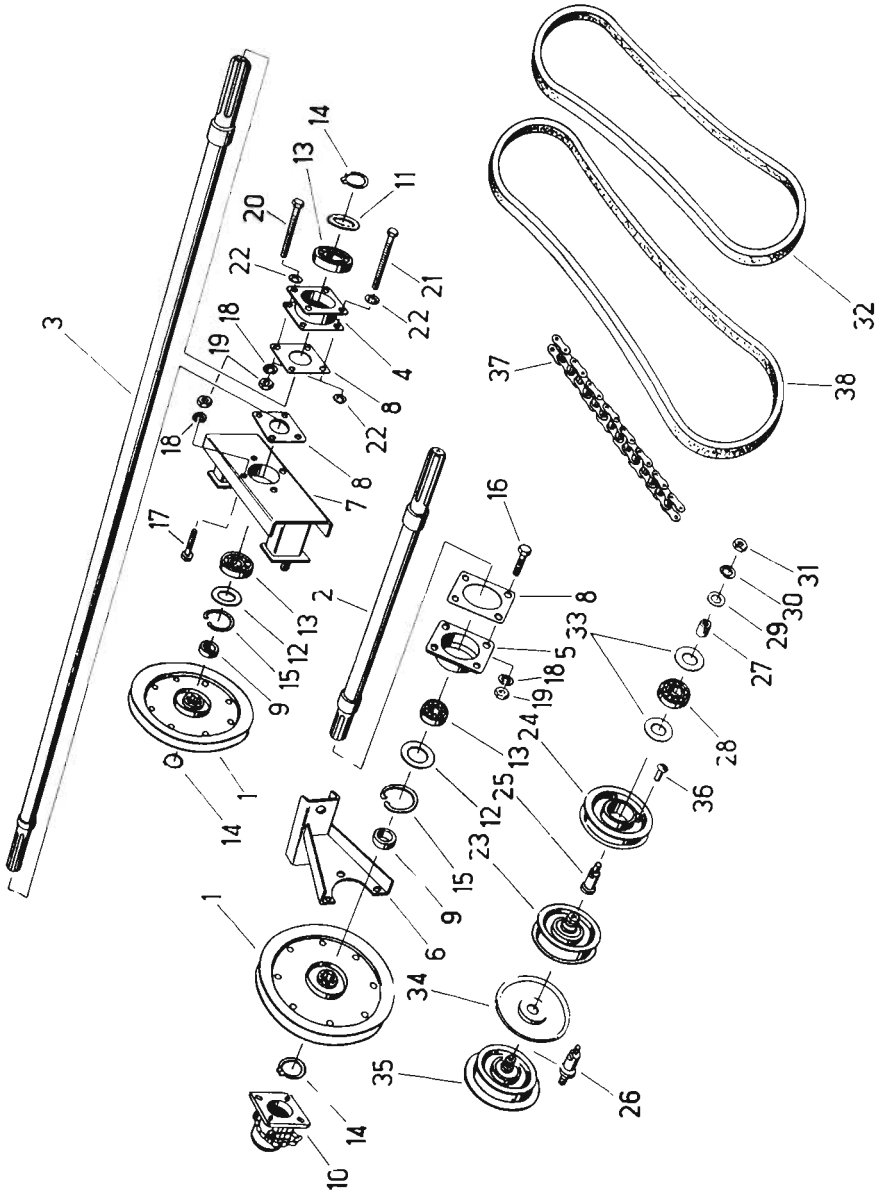
3
14
13
11
20
22
21
22
18
19
4
8
22
18
7 8
17
2
16
8
13
12
15
9
1
14
5
33
18
19
31
30
29
27
28
24
13
25
12
23
15
9
6
1
34
35
14
10
26
36
37
32
38

Bild-Nr.	Ersatzteil-Nr.	Benennung	Stück E 247	Stück E 249	Masse kg	Bemerkg.
1	5247 05 001 1	Keilriemenscheibe		2	1,955	
2	5249 00 171 1	Welle		1	6,140	
3	5249 00 175 1	Welle		1	8,950	
4	5249 00 177	Lagerbrücke		2	0,935	
5	5249 00 181	Lagerdeckel		2	0,600	
6	5249 00 185 1	Befestigungsbock		1	1,410	
7	5249 00 240 1	Lagerbock		1	4,040	
8	5249 00 189	Beilage		4	0,083	
9	5247 05 013	Distanzhülse		2	0,090	
10	0952 00 000	Zapfwellenschutz		2		
11	5247 05 017	Dichtscheibe Innen-Ø 35		2	0,007	
12	5247 05 018	Dichtscheibe Innen-Ø 41		2	0,006	
13		Pendelkugellager 1207 TGL 2983		4		
14		Sicherungsring 35 TGL 0-471		4		
15		Sicherungsring 72 TGL 0-472		2		
16		Sechskantschraube M 10 x 25 TGL 0-558		4		
17		Sechskantschraube M 10 x 20 TGL 0-558		4		
18		Federring B 10 TGL 7403		16		
19		Sechskantmutter M 10 TGL 0-934		14		
20		Sechskantschraube M 10 x 70 TGL 0-601		7		
21		Sechskantschraube M 10 x 80 TGL 0-601		1		
22		Scheibe 11,5 TGL 8328		9		
23	5247 00 010 2	Keilriemenspanner	2	2	0,740	
24	5247 00 111 2	Spannrolle	2	4	0,555	
25	5247 00 110 1	Bolzen	2	2	0,130	
26	5247 00 112 0	Bolzen		2	0,200	
27	5247 00 113 0	Buchse	2	4	0,035	
28		Rillenkugellager 6204 TGL 2981	2	4		
29		Scheibe 14 TGL 8328	2	4		

Tafel 4

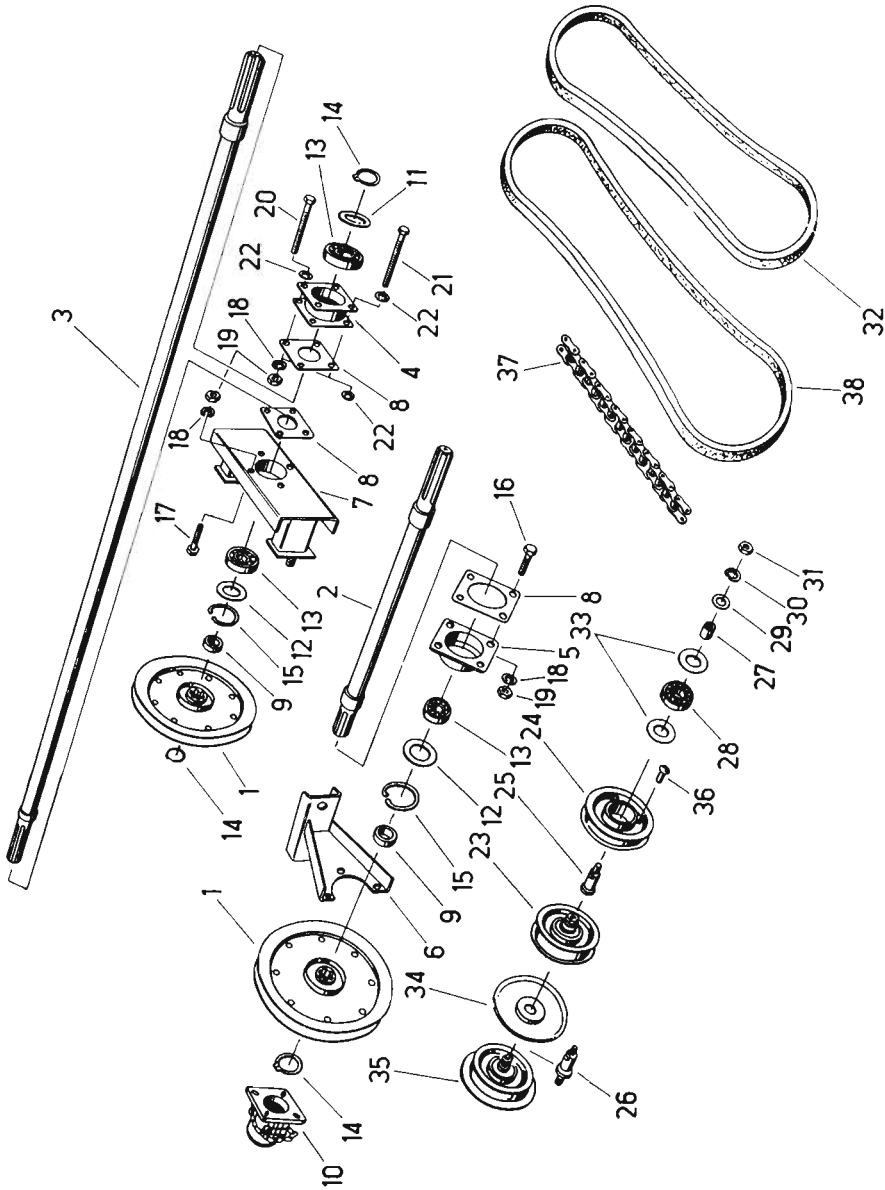
3
14
13
11
20
22
21
22
18
19
4
8
22
18
7
8
17
16
2
13
12
15
9
8
33
5
18
19
24
13
25
12
23
15
9
6
1
14
1
34
35
26
10
14
32
38
37
31
30
29
27
28
36

Bild-Nr.	Ersatzteil-Nr.	Benennung	Stück E 247	Stück E 249	Masse kg	Bemerkg.
30		Federring B 12 TGL 7403	2	6		
31		Sechskantmutter M 12 TGL 0-934	2	6		
32		Keilriemen 25 x 4500 TGL 6554		1		
33	5247 00 116 0	Dichtscheibe	4	8		
34	5249 00 203	Schutzscheibe		2	0,225	
35	5249 00 012 2	Keilriemenspanner		2	1,025	
36		Halbrundniet 4 x 8 TGL 0-660	12	24		
37		Rollenkette 1 x 19,05 x 11,68 x 70 TGL 11796	1	1		
38		Keilriemen 25 x 2500 TGL 6554	2	2		

Tafel 5

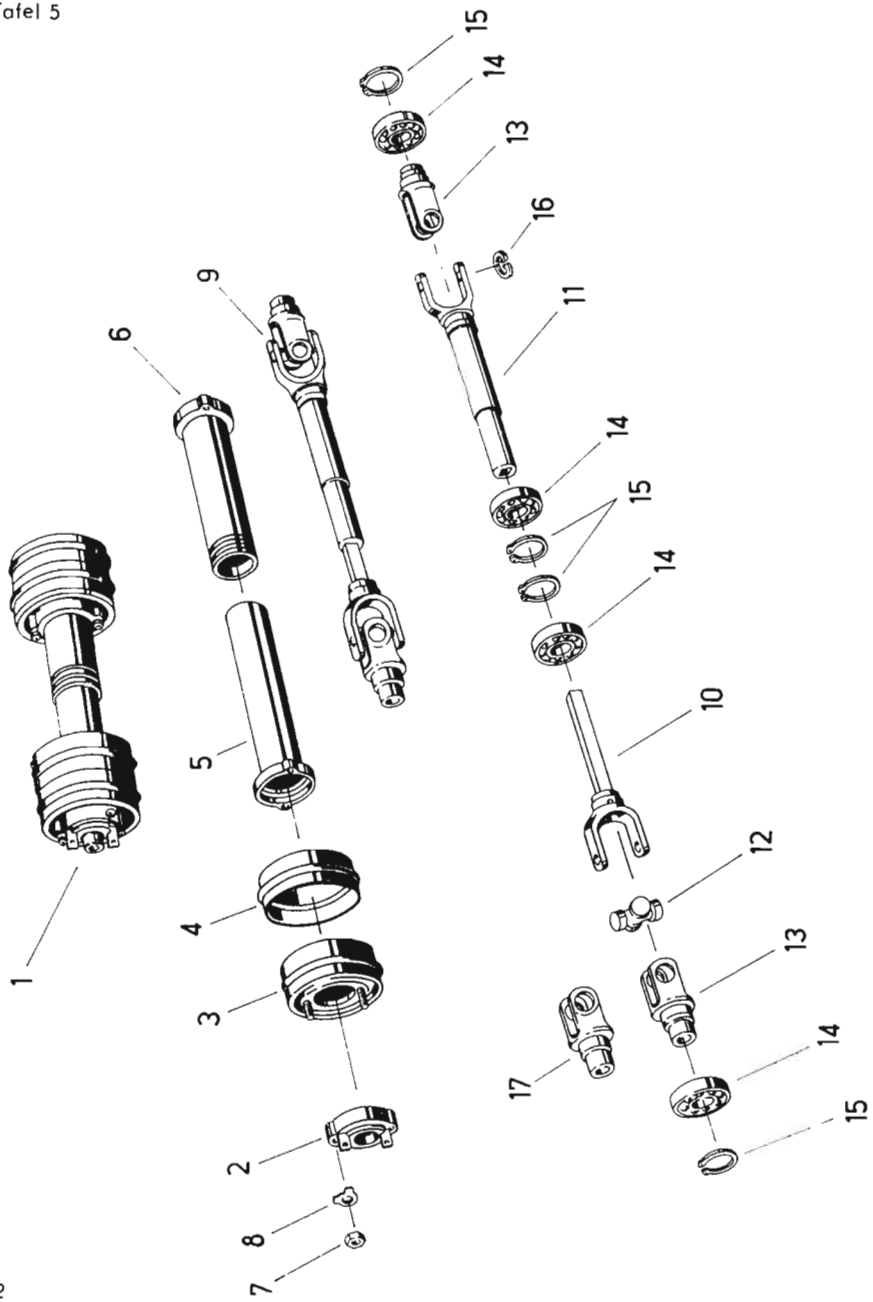

Bild-Nr.	Ersatzteil-Nr.	Benennung	Stück E 247	Stück E 249	Masse kg	Bemerkg.
1		Gelenkwelle mit Schutz 12 TGL 7884	1	1		
1	69 00–40–12/01	Gelenkwelle mit Schutz NG 40-B	1	1		
1	69 00–40–15/01	Gelenkwelle mit Schutz NG 40-H	1	1		einseitig Gost
2	19 10–45–16/03	Lagerkappe mit Halter	2	2		
3	29 10–40–06/02	Äußere Schutzhälfte	2	2		
4	29 10–40–07/02	Innere Schutzhälfte	1	1		
5	29 10–45–00/04 x 569	Lagerkappe mit Schutzrohr (innen)	1	1		
6	29 10–45–01/04 x 569	Lagerkappe mit Schutzrohr (außen)	1	1		
7		Sechskantmutter M 8 TGL 0-934	8	8		
8		Sicherungsblech 8,4 TGL 0-463	8	8		
9	62 00–40–01/03	Großwinkelgelenkwelle	1	1		einseitig Gost
9	62 00–40–03/03	Großwinkelgelenkwelle	1	1		
10	22 52–40–03/03 x 565	Vierkantwellen-mitnehmer	1	1		
11	23 22–40–01/03 x 650	Vierkantnaben-mitnehmer mit Rohr	1	1		nur für Export
12	21 10–40–01	Zapfenkreuz	2	2		
13	11 22–40–03/04	Keilnabenmitnehmer	2	2		
14		Rillenkugellager 60 11 TGL 2981	4	4		
15		Sicherungsring 55 TGL 0-471	4	4		
16		Sicherungsring 30 TGL 0-472	8	8		
17	11 22–40–04/04	Keilnabenmitnehmer	2	2		Gost

Tafel 6

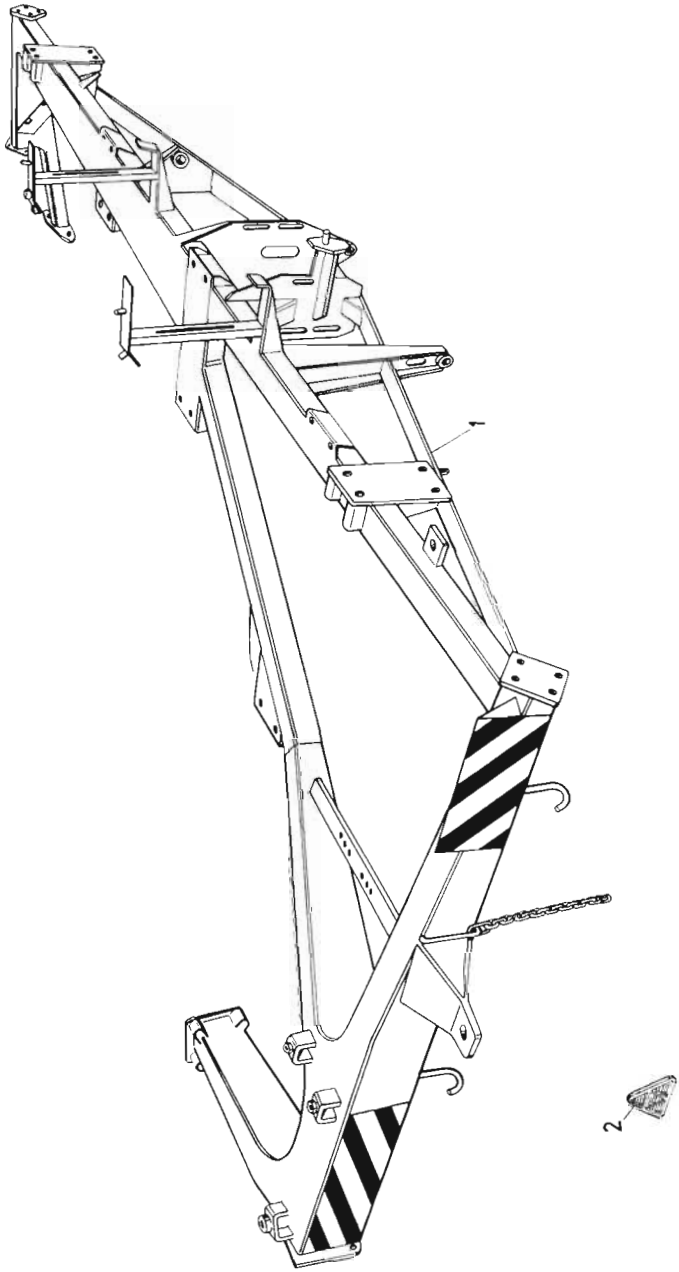

Bild-Nr.	Ersatzteil-Nr.	Benennung	Stück E 247	Stück E 249	Masse kg	Bemerkg.
1	5247 01 000	Rahmen	1		160,000	
1	5249 01 000	Rahmen		1	160,000	
2		Rückstrahler TGL 39-296	2	2		Plaste
2		Rückstrahler, Typ 675 (weiß und verspiegelt)	1	1		nur für ČSSR

Tafel 7

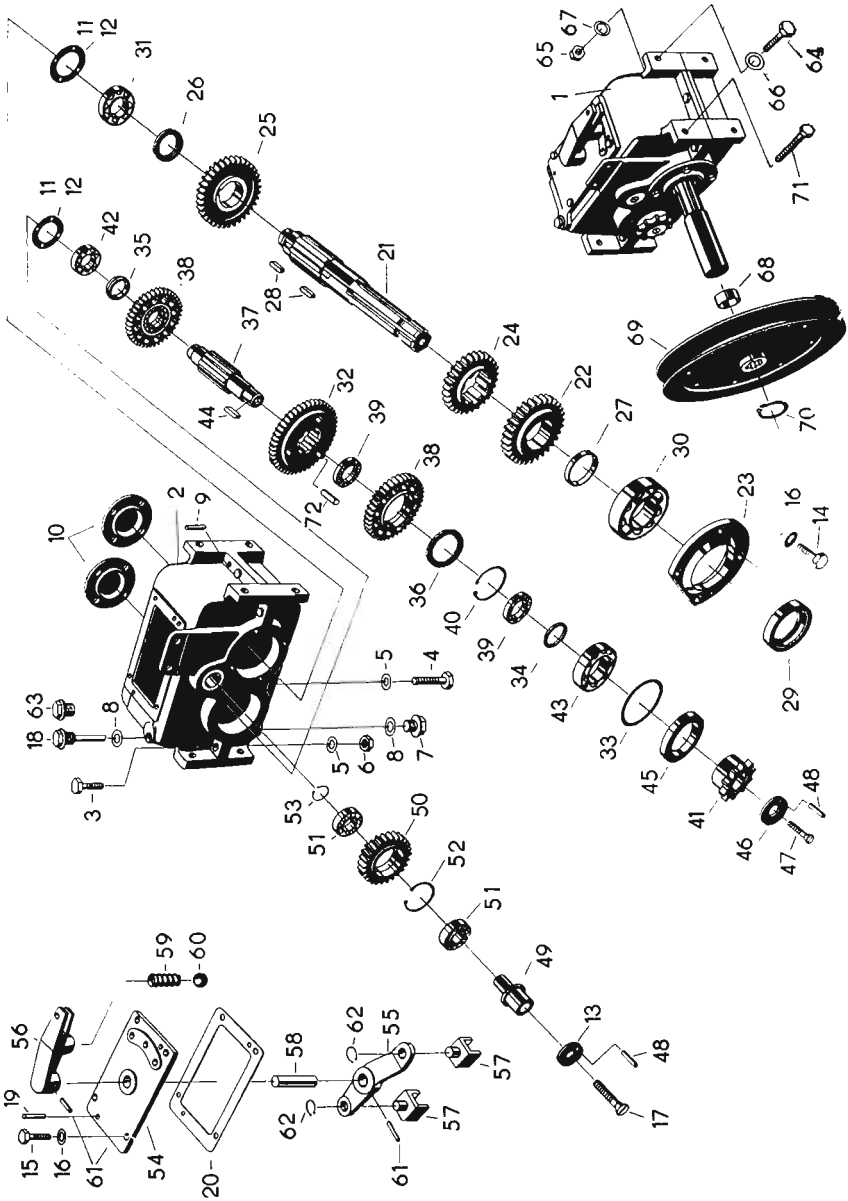
11
12
31
26
25
21
28
24
22
27
30
23
16
14
29
48
47
46
41
45
33
43
34
39
40
36
38
39
32
72
44
37
38
35
42
11
12
10
2
9
63
18
8
3
5
4
5
6
8
7
53
51
50
52
51
49
13
17
48
59
60
56
19
15
16
61
54
20
58
62
55
57
62
57
61
1
67
65
64
66
71
68
69
70

Bild-Nr.	Ersatzteil-Nr.	Benennung	Stück E 247	Stück E 249	Masse kg	Bemerkg.
1	5247 02 001 1	Getriebe	1	1	24,000	
2	5247 02 002	Gehäuse	1	1	6,600	
3		Sechskantschraube M 8 x 30 TGL 0-558	6	6		
4		Sechskantschraube M 8 x 60 TGL 0-601	2	2		
5		Federscheibe B 8 TGL 0-137	8	8		
6		Sechskantmutter M 8 TGL 0-934	7	7		
7		Verschlußschraube M 16 x 1,5 TGL 0-7604-6	2	2		
8		Dichtring A 16 x 22 TGL 0-7603-Al	3	3		
9		Zylinderkerbstift 6 x 16 TGL 0-1473-5 S	2	2		
10	5900 00 246 0	Deckel	2	2	0,140	
11	5247 02 068 0	Paßscheibe	n. Bedarf		0,0003	0,25 dick
12	5247 02 069 0	Paßscheibe	n. Bedarf		0,0006	0,50 dick
13	5247 02 008	Endscheibe	1	1		
14		Sechskantschraube M 8 x 25 TGL 0-558	12	12		
15		Sechskantschraube M 8 x 20 TGL 0-558	4	4		
16		Federscheibe 8 TGL 0-137	16	16		
17		Senkschraube BM 8 x 20 TGL 5683-5.8	1	1		
18		Tauchstab 200 FoN 16605	1	1		bis Getriebe Nr. 4180 K
19		Zylinderkerbstift 6 x 16 TGL 0-1473-5 S	2	2		
20	5247 02 016	Dichtpapier	1	1		
21	5247 02 019	Welle	1	1	3,010	
22	5247 02 020	Stirnrad 30 Z	1	1	0,800	

Tafel 7

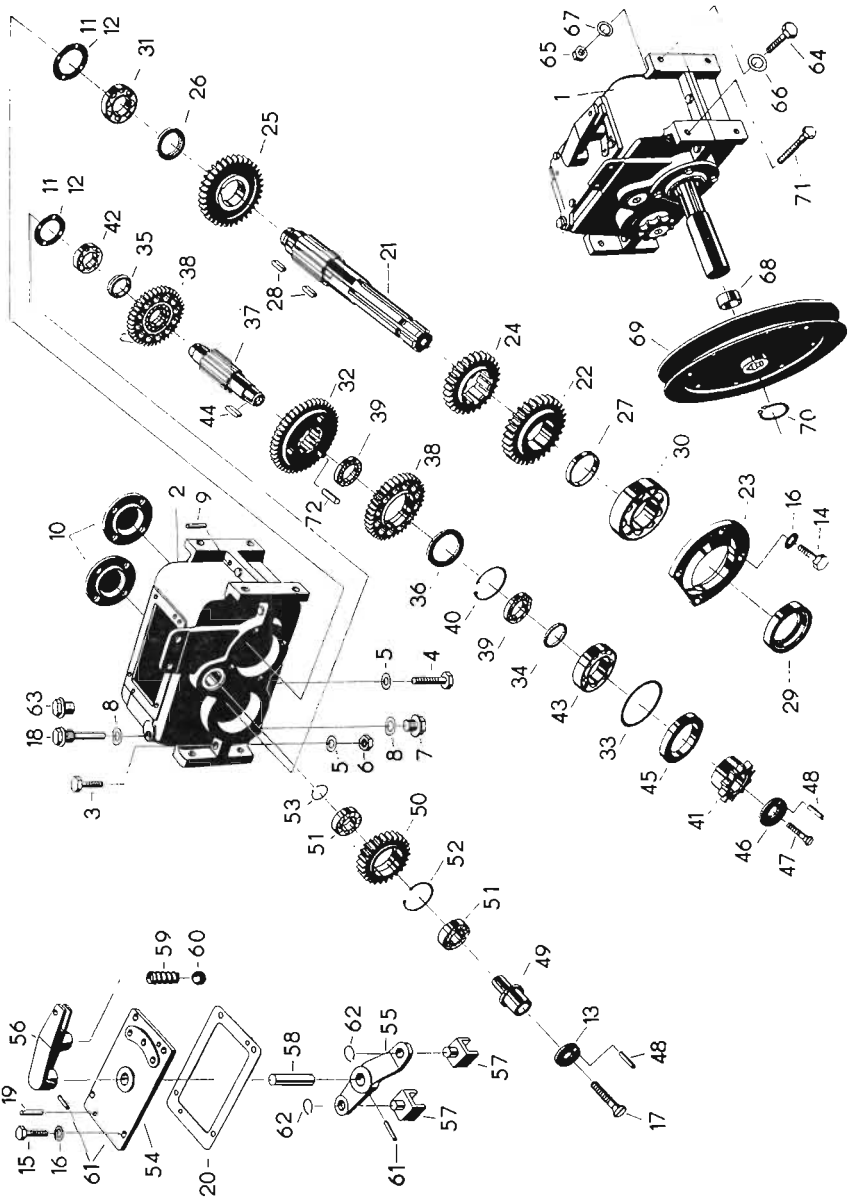
11
12
31
26
25
11
12
42
35
38
37
44
32
39
38
72
2
9
10
63
18
8
3
5
4
5
6
8
7
53
51
50
52
51
49
13
48
17
59
60
56
19
15
16
61
54
20
58
62
55
57
62
57
61
21
28
24
22
27
30
23
16
14
29
36
40
39
34
43
33
45
41
46
48
47
1
67
65
64
66
71
68
69
70

Bild-Nr.	Ersatzteil-Nr.	Benennung	Stück E 247	Stück E 249	Masse kg	Bemerkg.
23	5247 02 021	Deckel	1	1	0,150	
24	5247 02 022	Stirnrad 28 Z	1	1	0,580	
25	5247 02 023	Stirnrad 35 Z	1	1	1,080	
26	5247 02 024	Distanzring	1	1		
27	5247 02 025	Distanzring	1	1	0,055	
28		Paßfeder A 8 x 7 x 22 TGL 9500	2	2		
29		Wellendichtring D 40 x 62 x 10 TGL 16454	1	1		
30		Rillenkugellager 6208 TGL 2981	1	1		
31		Rillenkugellager 6206 TGL 2981	1	1		
32	5247 02 033	Stirnrad 46 Z	1	1	2,680	
33	5247 02 034	Zwischenring	1	1	0,025	
34	5247 02 065	Ring	1	1	0,012	
35	5247 02 066	Distanzring	1	1	0,090	
36	5247 02 067	Zwischenring	2	2	0,010	
37	5247 02 070	Welle	1	1	1,780	
38	5247 02 071	Stirnrad 39 Z	2	2	0,820	
39		Rillenkugellager 16007 TGL 2981	4	4		
40		Sicherungsring 62 TGL 0-472	2	2		
41	5247 02 037	Kettenrad 10 Z	1	1	0,320	
42		Rillenkugellager 6206 TGL 2981	1	1		
43		Rillenkugellager 6307 TGL 2981	1	1		
44	5247 02 040	Paßfeder	1	1	0,012	
45		Wellendichtring D 52 x 80 x 10 TGL 16454	1	1		
46	5247 02 008	Endscheibe	1	1		
47		Senkschraube BM 8 x 20 TGL 5683-5.8	1	1		
48		Zylinderkerbstift 3 x 16 TGL 0-1473	2	2		
49	5249 02 047	Welle	1	1	0,270	

Tafel 7

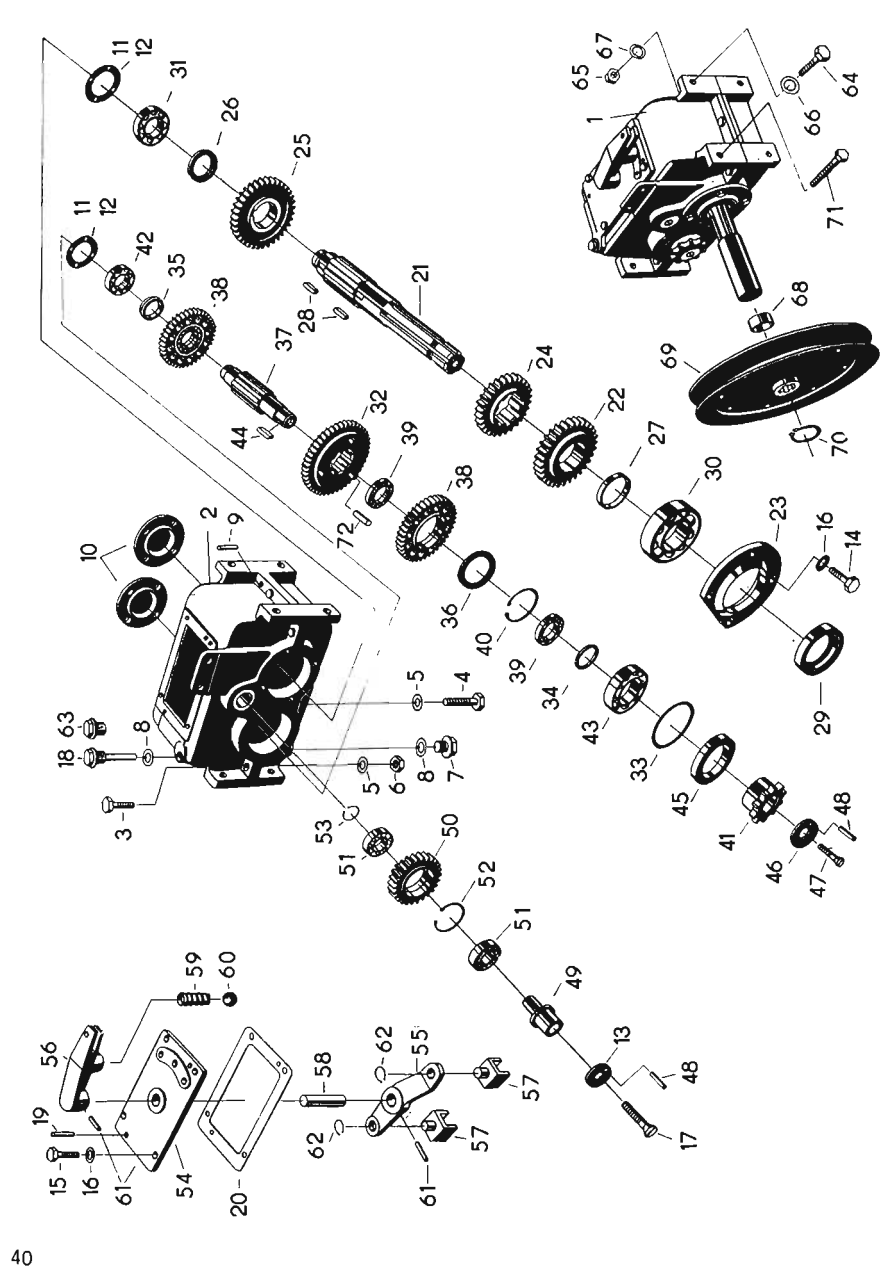
11
12
31
26
25
11
12
42
35
38
37
44
32
39
38
72
2
9
10
63
18
8
3
5
4
5
6
8
7
53
51
50
52
51
49
13
48
17
59
60
56
19
15
16
61
54
20
58
62
55
57
62
57
61
21
28
24
22
27
30
23
16
14
29
36
40
39
34
43
33
45
41
46
47
48
65
67
1
64
66
71
68
69
70

Bild-Nr.	Ersatzteil-Nr.	Benennung	Stück E 247	Stück E 249	Masse kg	Bemerkg.
50	5247 02 048	Ritzel 26 Z	1	1	0,520	
51		Rillenkugellager 6204 TGL 2981	2	2		
52		Sicherungsring 47 TGL 0-472	1	1		
53		Sicherungsring 20 TGL 0-471	1	1		
54	5247 02 054	Deckel	1	1	0,480	
55	5247 02 055	Schalthebel	1	1	0,120	
56	5247 02 056	Hebel	1	1	0,290	
57	5247 02 057	Schaltgabel	2	2	0,040	
58	5247 02 058	Schaltbolzen	1	1	0,110	
59	5900 00 125	Druckfeder	1	1	0,0013	
60		Kugel 1/2"III TGL 15515	1	1		
61		Zylinderkerbstift 8 x 36 TGL 1473-5 S	2	2		
62		Sicherungsring 15 TGL 0-471	2	2		
63	5900 00 034	Entlüftungsschraube	1	1		ab Getriebe Nr. 4180 K
64		Sechskantschraube M 10 x 35 TGL 0-601	6	8		
65		Sechskantmutter M 10 TGL 0-934	8	8		
66		Scheibe A 11,5 TGL 0-440	6	6		
67		Federring B 10 TGL 7403	8	8		
68	5249 00 191	Distanzhülse	1	1	0,055	
69	5247 05 001 1	Keilriemenscheibe		1	1,955	
70		Sicherungsring 35 TGL 0-471	1	1		
71		Sechskantschraube M 10 x 40 TGL 0-601	2			
72		Zylinderstift 12 x 60 TGL 0-6325	3	3		

Tafel 8

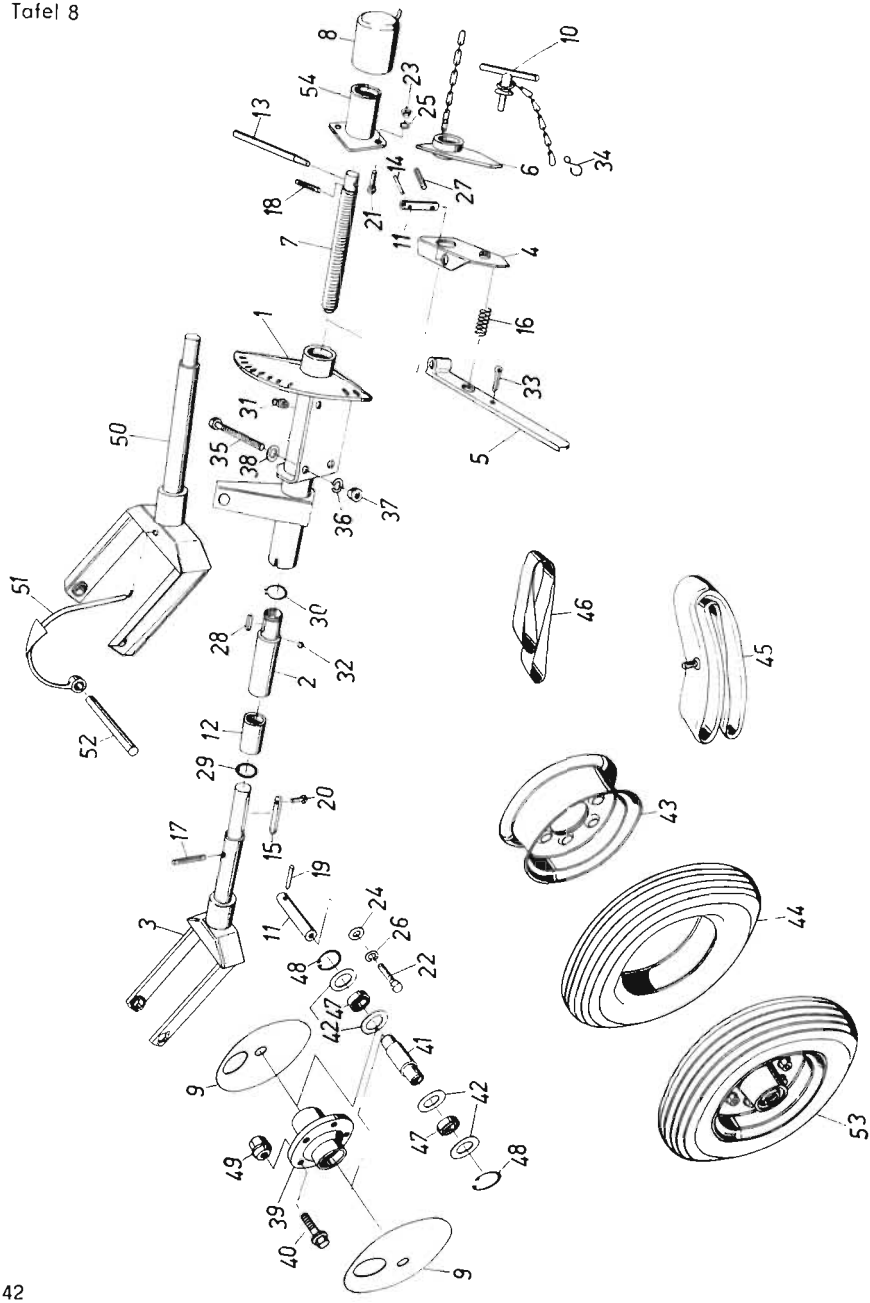
8
54
13
18
7
1
50
51
52
31
35
38
36
37
30
28
2
32
12
29
17
3
20
15
19
11
24
26
22
48
47
42
41
9
49
39
40
10
23
25
6
34
14
27
21
11
4
16
33
5
46
45
43
44
53

Bild-Nr.	Ersatzteil-Nr.	Benennung	Stück E 247	Stück E 249	Masse kg	Bemerkg.
1	5247 03 001 1	Gehäuserohr	1	1	10,000	
2	5247 03 008	Lenksäule	1	1	1,945	
3	5247 03 012 1	Radgabel	1	1	13,520	
4	5247 03 016	Handhebelhalter	1	1	0,622	
5	5247 03 019	Handhebel	1	1	1,160	
6	5247 03 022 1	Schwinge	1	1	0,983	
7	5247 03 025	Spindel	1	1	1,300	
8	5247 03 027	Spindelschutz	1	1	0,261	
9	5247 03 030	Schutzscheibe	2	2	0,500	
10	5247 03 033	Knebelschraube	1	1	0,340	
11	5247 03 035	Bolzen	1	1	0,908	
12	5247 03 038 1	Buchse	1	1	0,613	
13	5247 03 039	Windeisen	1	1	0,486	
14	5247 03 041	Bolzen	1	1	0,130	
15	5247 03 044	Paßfeder	1	1	0,078	
16		Druckfeder B 4 x 28 x7,5 AM-TGL 18395	1	1	0,051	
17		Zylinderkerbstift 6 x 55 TGL 0-1473	1	1		
18		Zylinderkerbstift 6 x 45 TGL 0-1473	1	1		
19		Zylinderkerbstift 6 x 40 TGL 0-1473	1	1		
20		Zylinderschraube AM 4 x 10 TGL 0-84	2	2		
21		Sechskantschraube M 6 x 15 TGL 0-558	2	2		
22		Sechskantschraube M 12 x 30 TGL 0-558	1	1		
23		Sechkantmutter M 6 TGL 0-934	2	2		
24		Scheibe A 14 TGL 0-440	1	1		
25		Federring B 6 TGL 7403	2	2		
26		Federring B 12 TGL 7403	1	1		
27		Zylinderkerbstift 4 x 32 TGL 0-1473	1	1		
28		Paßfeder A 12 h 11 x 8 x 32 TGL 9500	1	1		

Tafel 8

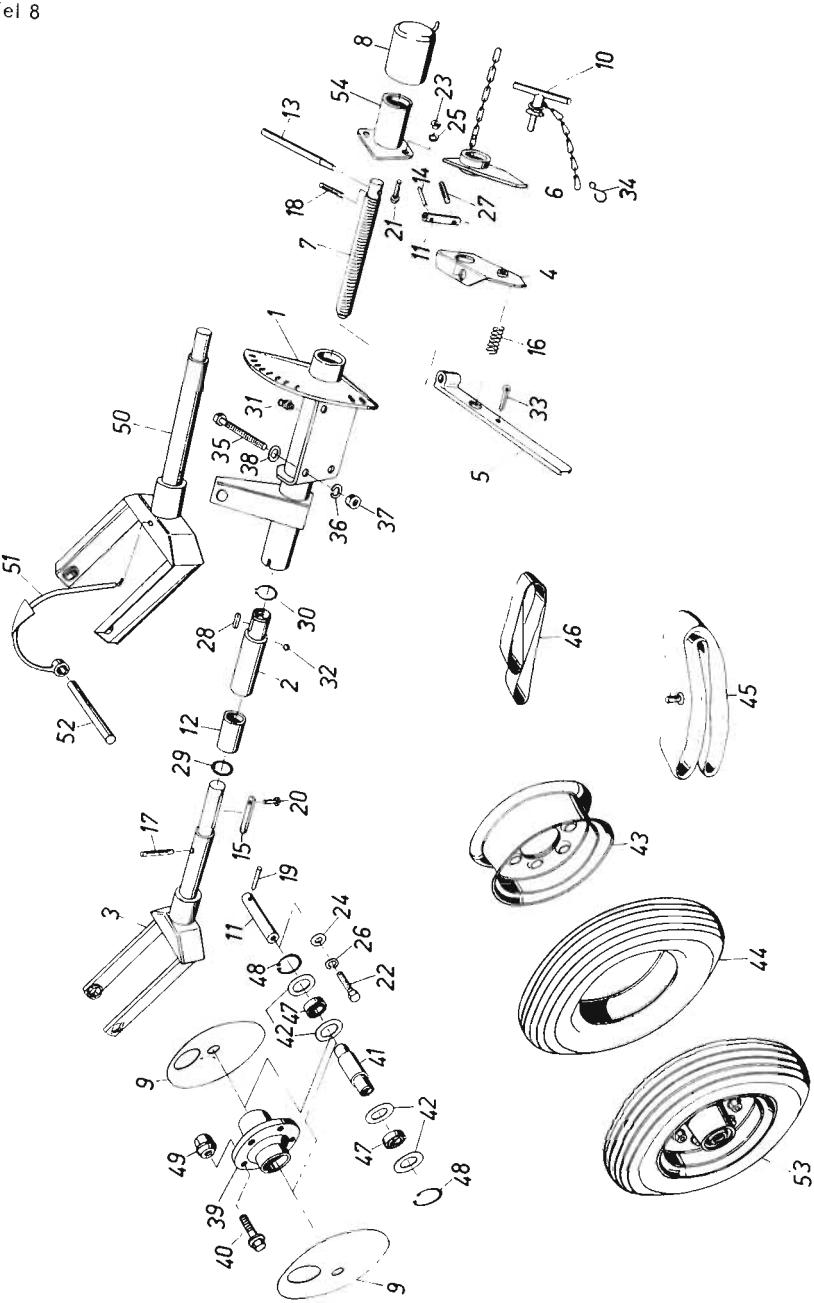
8
54
13
18
7
1
50
51
52
28
2
12
29
17
3
9
49
39
40
9
10
23
25
6
34
14
21
27
11
4
16
33
5
31
35
38
36
37
30
32
46
45
43
44
53
20
15
19
11
24
26
48
22
47
42
41
42
47
48

Bild-Nr.	Ersatzteil-Nr.	Benennung	Stück E 247	Stück E 249	Masse kg	Bemerkg.
29		Sprengring 60 x 3,2 TGL 0-9045	1	1		
30		Sicherungsring 45 TGL 0-471	1	1		
31		Kugelschmierkopf A 8 TGL 0-3402	2	2		
32		Kugel 5 mm III TGL 15515	31	31		
33		Splint 4 x 20 TGL 0-94-St	1	1		
34		S-Haken 24 x 3,1 FoN 15657	1	1		
35		Sechskantschraube M 16 x 110 TGL 0-601	4	4		
36		Federring B 16 TGL 7403	4	4		
37		Sechskantmutter M 16 TGL 0-555	4	4		
38		Scheibe 18 TGL 8328	4	4		
39	5247 03 057 3	Radnabe (5 Loch)	1	1	3,520	
40		Radbefestigungsbolzen AM 14 x 1,5 x 41 TGL 22251	5	5	0,067	
41	5247 03 053 1	Buchse	1	1	0,350	
42	5247 03 059	Dichtscheibe	4	4	0,003	
43		Scheibenrad (5 Loch) 3,00 D-10 C 3 TGL 10521	1	1		
44		Reifen 4,50-10 AM TGL 6504	1	1		
45		Schlauch 4,50-10 TGL 20175	1	1		
46		Wulstband A 10 TGL 104-5	1	1		
47		Rillenkugellager 6007 TGL 2981	2	2		
48		Sicherungsring 62 TGL 0-472	2	2		
49		Radbefestigungsmutter BM 14 x 1,5 TGL 22252	5	5		
50	5247 11 001	Zwillingsradgabel	1	1	16,000	
51	5247 11 005	Abstreifbügel	1	1	0,645	
52	5247 11 009	Bolzen (Achse)	1	1	1,750	
53	5247 03 048 2	Rad	1	1	14,000	nur für Export
54	5247 03 060 1	Spindelschutz	1	1		

Tafel 9

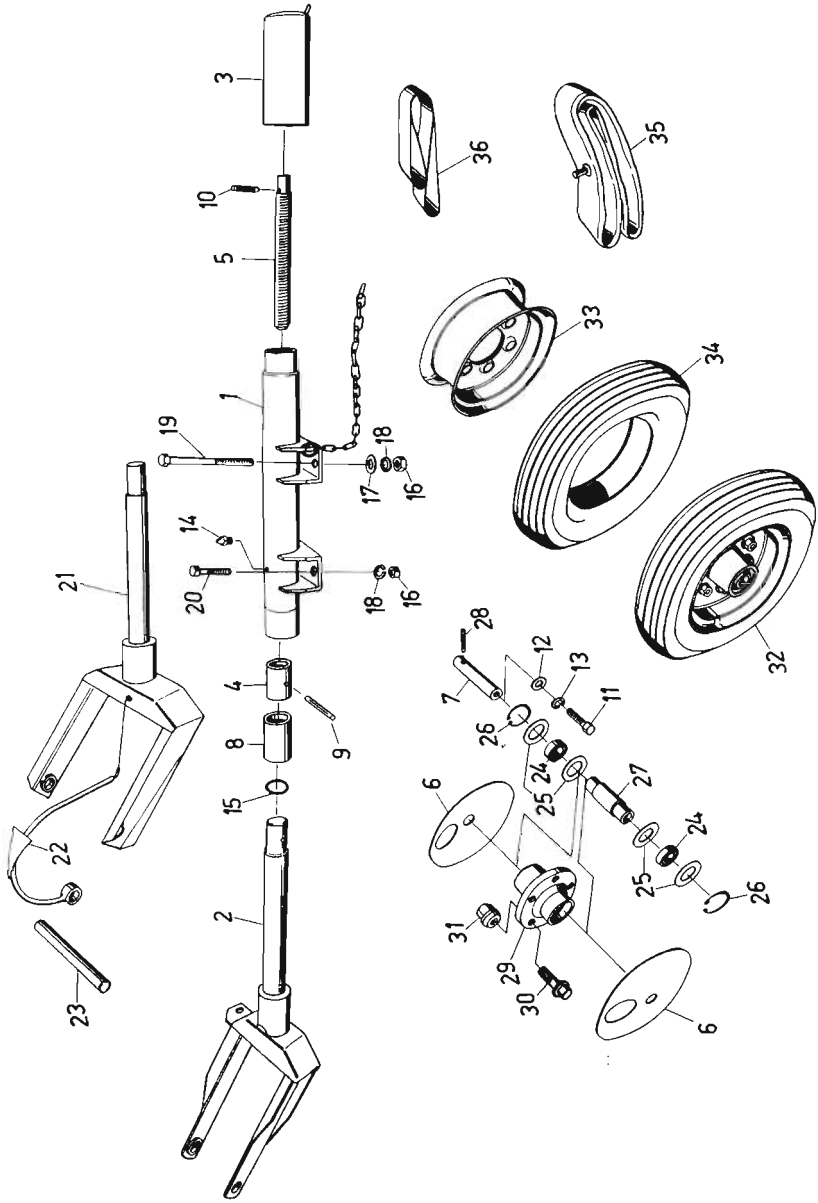
3
10
5
1
19
18
17
16
14
20
18
16
21
4
8
9
15
2
22
23
36
35
33
34
32
28
12
13
7
11
26
24
25
27
6
24
25
26
31
29
30
6

Bild-Nr.	Ersatzteil-Nr.	Benennung	Stück E 247	Stück E 249	Masse kg	Bemerkg.
1	5247 04 001 1	Gehäuserohr TGL 7403	2	2	8,386	
2	5247 04 004 1	Radgabel	2	2	15,000	
3	5247 04 008	Spindelschutz	2	2	0,440	
4	5247 04 009	Buchse	2	2	0,437	
5	5247 03 025	Spindel	2	2	1,300	
6	5247 03 030	Schutzscheibe	2	2	0,500	
7	5247 03 035	Bolzen	2	2	0,908	
8	5247 03 038 1	Buchse	2	2	0,613	
9		Zylinderkerbstift 6 x 55 TGL 0-1473	2	2		
10		Zylinderkerbstift 6 x 45 TGL 0-1473	2	2		
11		Sechskantschraube M 12 x 30 TGL 0-558	2	2		
12		Scheibe A 14 TGL 0-440	2	2		
13		Federring B 12 TGL 7403	2	2		
14		Kegelschmierkopf A 8 TGL 71412	2	2		
15		Sprengring 60 x 3,2 TGL 0-9045	2	2		
16		Sechskantmutter M 16 TGL 0-555	8	8		
17		Scheibe 18 TGL 8328	4	4		
18		Federring B 16 TGL 7403	8	8		
19		Sechskantschraube M 16 x 110 TGL 0-601	4	4		
20		Sechskantschraube M 16 x 35 TGL 0-558	4	4		
21	5247 12 001	Vordere Zwillingsradgabel	2	2	17,500	
22	5247 11 005	Abstreifbügel	2	2	0,645	
23	5247 11 009	Bolzen (Achse)	2	2	1,755	
24		Kugellager 6007 TGL 2981	4	4		
25	5247 03 059	Dichtscheibe	8	8	0,003	
26		Sicherungsring 62 TGL 0-472	4	4		

Tafel 9

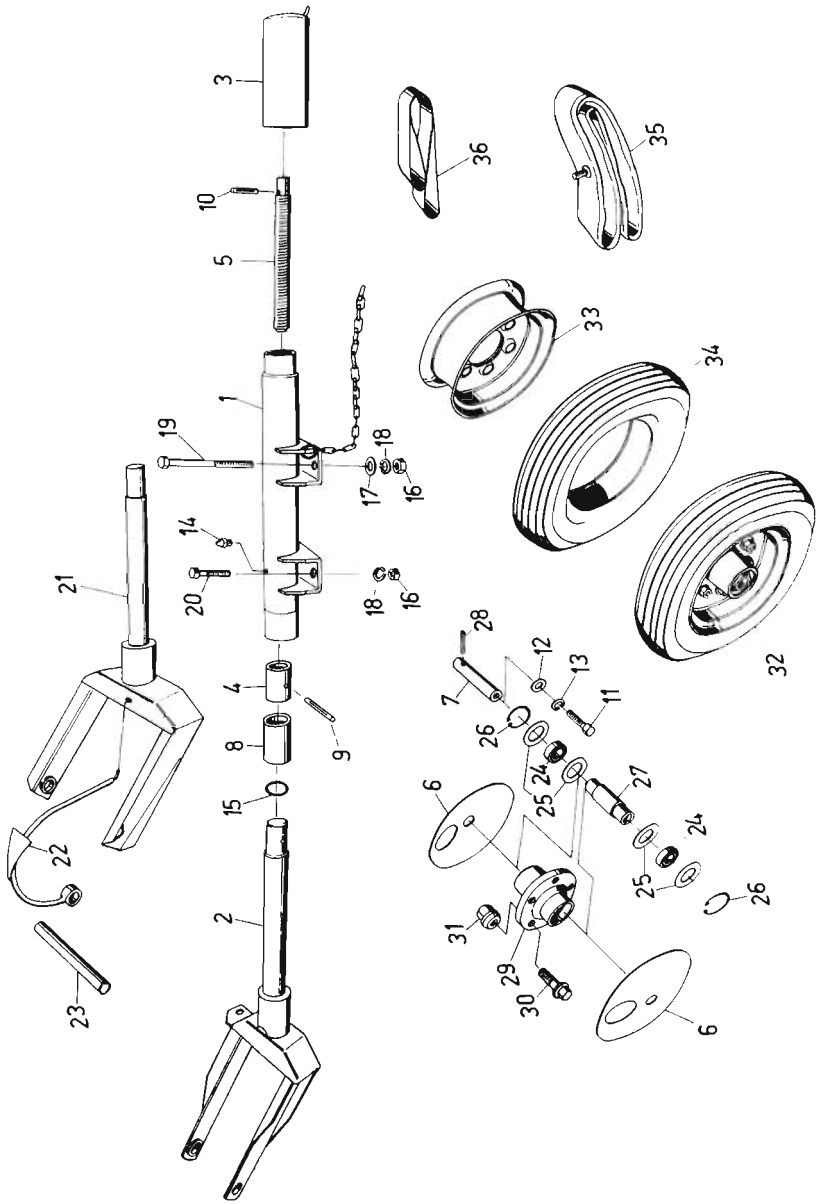
3
10
5
1
19
18
17
16
14
20
18
16
21
4
9
8
15
2
22
23
36
35
33
34
32
28
12
13
11
7
26
24
25
27
6
24
25
26
31
29
30
6

Bild-Nr.	Ersatzteil-Nr.	Benennung	Stück E 247	Stück E 249	Masse kg	Bemerkg.
27	5247 03 053 1	Buchse	2	2	0,350	
28		Zylinderkerbstift 6 x 40 TGL 0-1473	2	2		
29	5247 03 057 3	Radnabe (5 Loch)	2	2	3,520	
30		Radbefestigungsbolzen AM 14 x 1,5 x 41 TGL 22251	10	10	0,067	
31		Radbefestigungsmutter BM 14 x 1,5 TGL 22252	10	10		
32	5247 03 048 2	Rad	2	2	14,000	nur für Export
33		Scheibenrad (5 Loch) 300 D-10 C 3 TGL 10521	2	2		
34		Reifen 4,50-10 AM TGL 6504	2	2		
35		Schlauch 4,50-10 TGL 20175	2	2		
36		Wulstband A 10 TGL 104-5	2	2		

Tafel 10

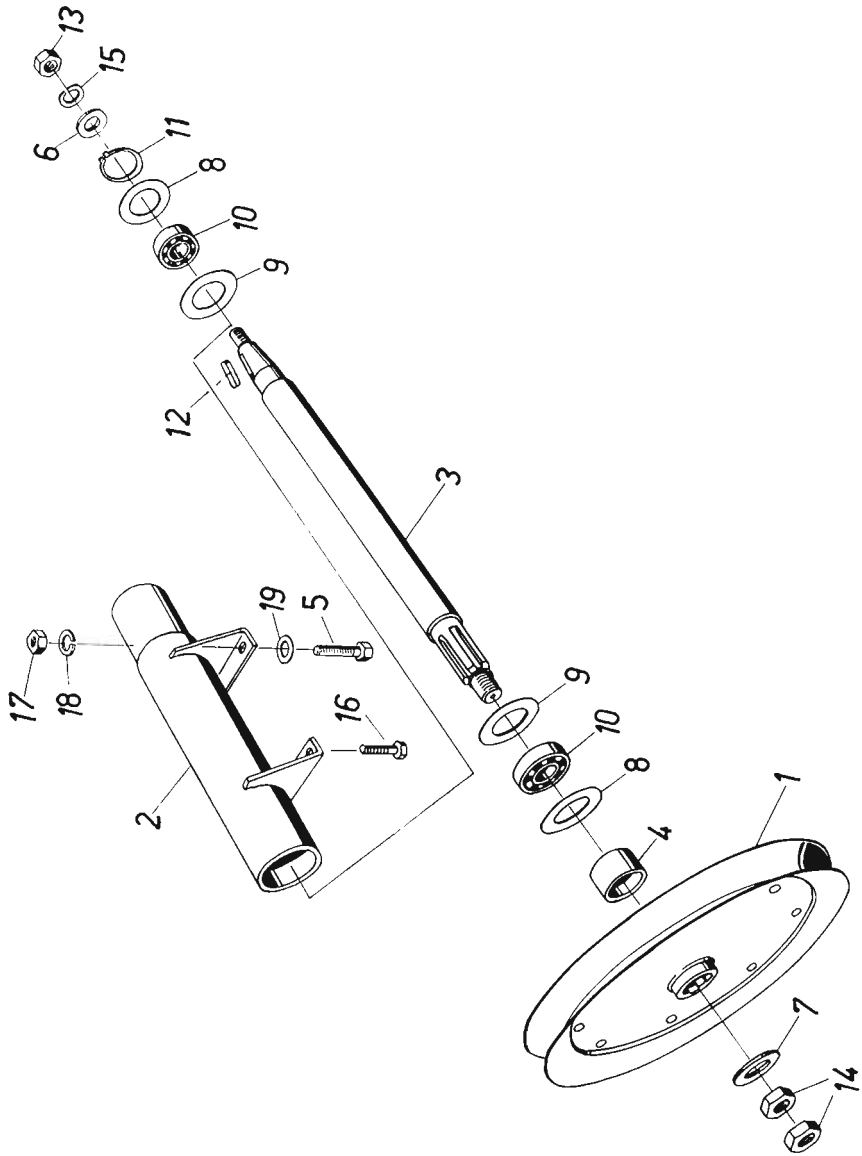

Bild-Nr.	Ersatzteil-Nr.	Benennung	Stück E 247	Stück E 249	Masse kg	Bemerkg.
1	5247 05 001 1	Keilriemenscheibe	1	1	1,955	
2	5247 05 005	Lager	1	1	7,450	
3	5247 05 009	Antriebswelle	1	1	5,150	
4	5247 05 013	Distanzhülse	1	1	0,065	
5		Sechskantschraube M 12 x 30 TGL 0-558	2	2		
6	5247 05 015	Scheibe	1	1	0,035	
7	5247 05 016	Scheibe	1	1	0,034	
8	5247 05 017	Dichtscheibe innen Ø 35	2	2	0,007	
9	5247 05 018	Dichtscheibe innen Ø 41	2	2	0,006	
10		Pendelkugellager 1207 TGL 2983	2	2		
11		Sicherungsring 35 TGL 0-471	1	1		
12		Paßfeder A 8 x 7 x 50 TGL 9500	1	1		
13		Sechskantmutter M 20 x 1,5 TGL 0-934-5	1	1		
14		Sechskantmutter M 24 x 1,5 TGL 0-936-5	2	2		
15		Federring B 20 TGL 7403	1	1		
16		Sechskantschraube M 12 x 25 TGL 0-558	2	2		
17		Sechskantmutter M 12 TGL 0-934	4	4		
18		Federring B 12 TGL 7403	4	4		
19		Scheibe 14 TGL 8328	2	2		

Tafel 11

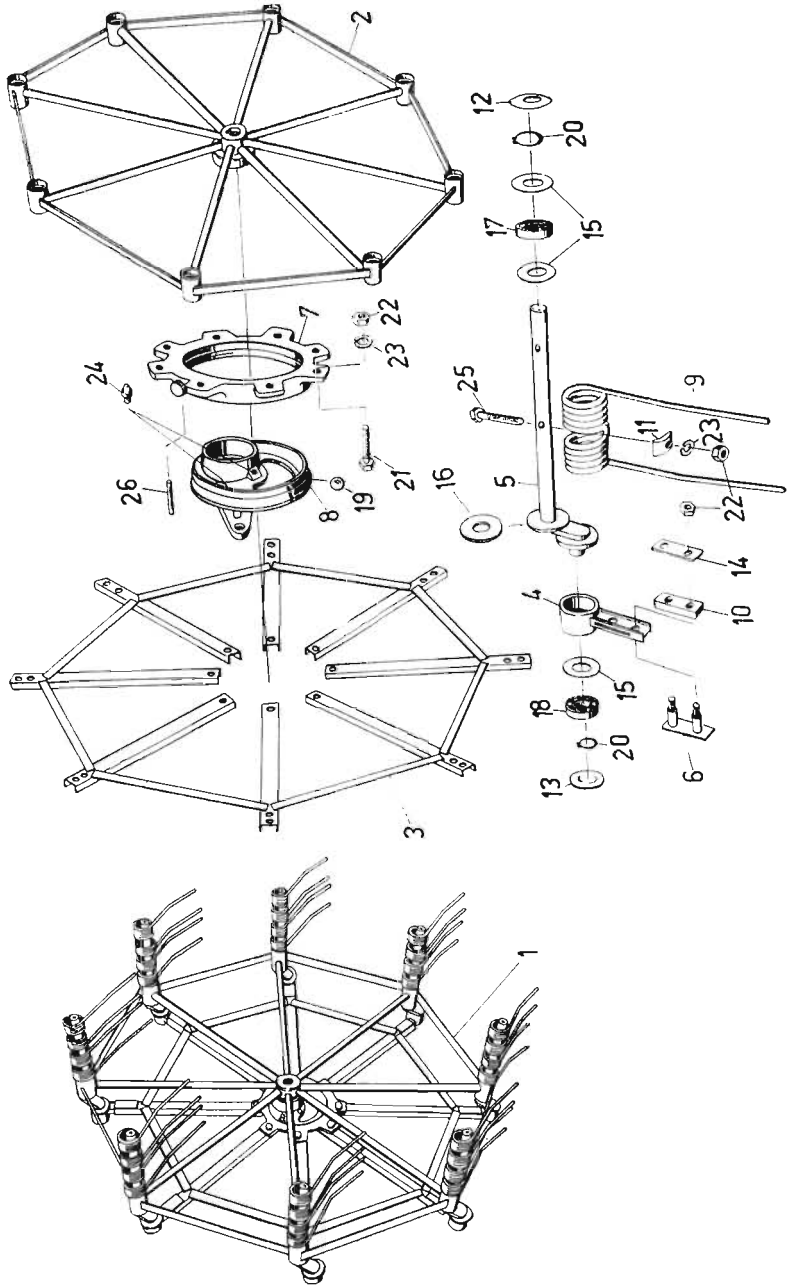
2
12
20
17
15
7
22
23
24
25
9
11
23
26
8
19
21
16
5
22
14
4
10
15
18
20
13
6
3
1

Bild-Nr.	Ersatzteil-Nr.	Benennung	Stück E 247	Stück E 249	Masse kg	Bemerkg.
1	5247 05 022	Arbeitsrad	3	3	70,500	
2	5247 05 023	Rad	3	3	19,340	
3	5247 05 026	Führungskranz	3	3	7,890	
4	5247 05 029	Kurbellager	24	24	0,340	
5	5247 05 033 1	Parallelkurbel	24	24	1,840	
6	5247 05 036 1	Kapfplatte	24	24	0,140	
7	5247 05 039	Exzenterring	3	3	3,580	
8	5247 05 041	Exzenter	3	3	4,410	
9	5247 05 042 2	Zinkenfeder	48	48	0,660	
10	5247 05 043 1	Gummibeilage	48	48	0,025	
11	5247 05 044 2	Beilage	48	48	0,035	4 dick
12	5247 05 045	Deckel	24	24	0,020	
13	5247 05 046	Deckel	24	24	0,030	
14	5247 05 047 1	Platte	24	24	0,065	
15	5247 05 048	Dichtscheibe	72	72	0,002	
16	5247 05 035	Staubschutzring	48	48		An-schweißteil
17		Rillenkugellager 6205 TGL 2981	48	48		
18		Pendelkugellager 1205 TGL 2983	24	24		
19		Kugel 1/2" III TGL 15515	153	153		
20		Sicherungsring 25 TGL 0-471	48	48		
21		Sechskantschraube M 10 x 25 TGL 0-558	96	96		
22		Sechskantmutter M 10 TGL 0-934	120	120		
23		Federring B 10 TGL 7403	24	24		
24		Kegelschmierkopf A 8 TGL 0-71412	6	6		
25		Sechskantschraube M 10 x 45 TGL 0-601	48	48		
26		Zylinderkerbstift 6 x 32 TGL 0-1473	3	3		

Tafel 12

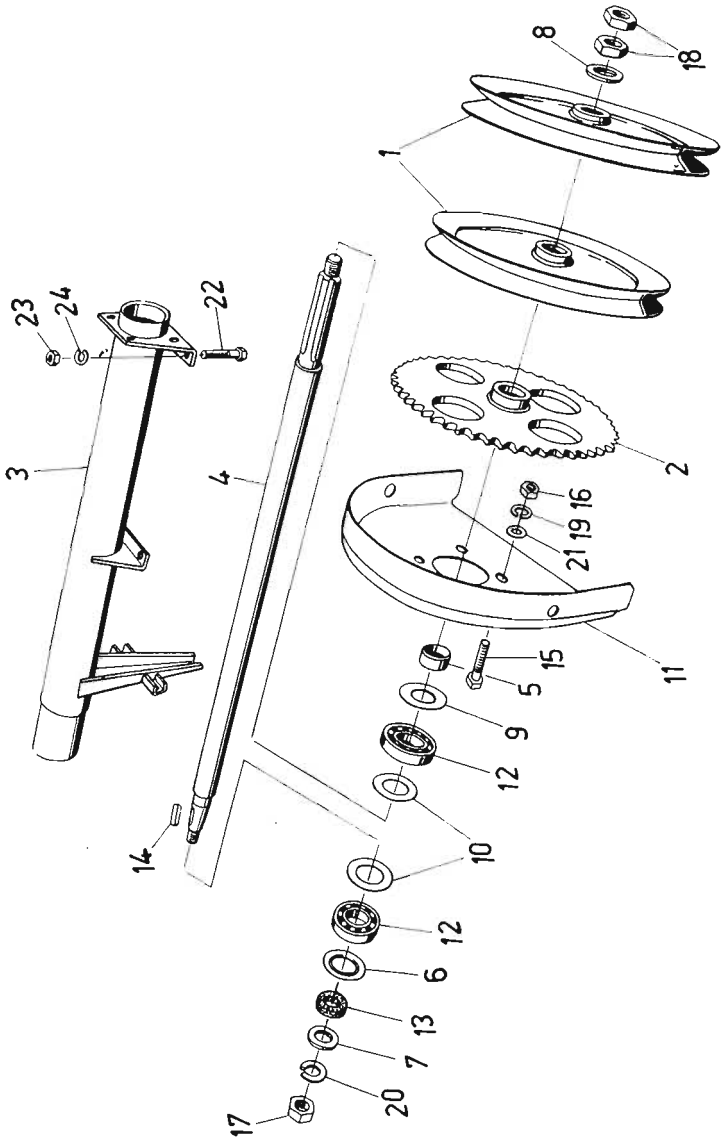

Bild-Nr.	Ersatzteil-Nr.	Benennung	Stück E 247	Stück E 249	Masse kg	Bemerkg.
1	5247 05 001 1	Keilriemenscheibe	2	2	1,955	
2	5247 06 001 1	Kettenrad 51 Z	1	1	5,145	
3	5247 06 004	Lager	1	1	9,325	
4	5247 06 007 2	Antriebswelle	1	1	9,830	
5	5247 05 013	Distanzhülse	1	1	0,065	
6	5247 06 009	Dichtscheibe	1	1		
7	5247 05 015	Scheibe	1	1	0,035	
8	5247 05 016	Scheibe	1	1	0,034	
9	5247 05 017	Dichtscheibe innen Ø 35	1	2	0,007	
10	5247 05 018	Dichtscheibe innen Ø 41	2	2	0,006	
11	5247 06 013	Schutzhaube	1	3	1,200	
12		Pendelkugellager 1207 TGL 2983	2	2		
13	5247 06 008	Gummifeder	1	1		
14		Paßfeder A 8 h 9 x 7 x 50 TGL 9500	1	1		
15		Sechskantschraube M 10 x 20 TGL 0-558	4	4		
16		Sechskantmutter M 10 TGL 0-934	4	4		
17		Sechskantmutter M 20 x 1,5 TGL 0-934-5	1	1		
18		Sechkantmutter M 24 x 1,5 TGL 0-936-5	2	2		
19		Federring B 10 TGL 7403	4	4		
20		Federring B 20 TGL 7403	1	1		
21		Scheibe 11,5 TGL 8328	4	4		
22		Sechskantschraube M 12 x 25 TGL 0-558	4	4		
23		Sechskantmutter M 12 TGL 0-934	4	4		
24		Federring B 12 TGL 7403	4	4		

Tafel 13

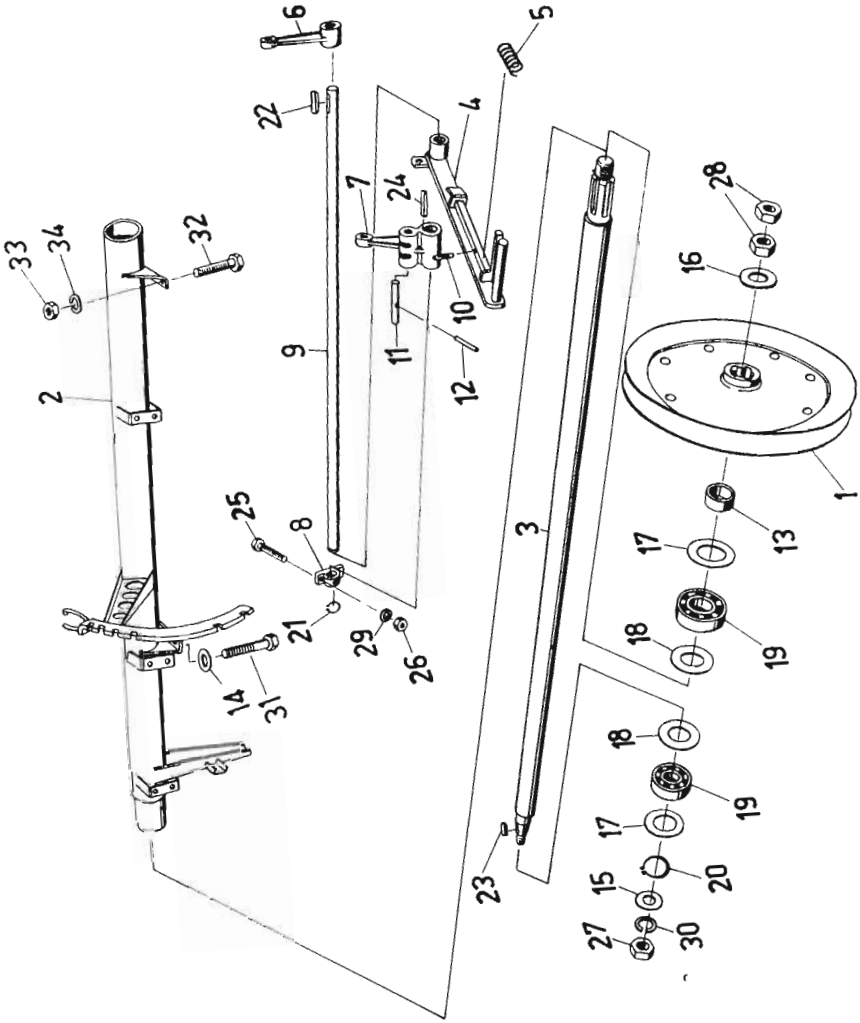
1
2
3
4
5
6
7
8
9
10
11
12
13
14
15
16
17
18
19
20
21
22
23
24
25
26
27
28
29
30
31
32
33
34

Bild-Nr.	Ersatzteil-Nr.	Benennung	Stück E 247	Stück E 249	Masse kg	Bemerkg.
1	5247 05 001 1	Keilriemenscheibe	1	1	1,955	
2	5247 07 001	Lager	1	1	16,400	
3	5247 07 004	Antriebswelle	1	1	14,770	
4	5247 07 006	Handhebel	1	1	3,340	
5		Druckfeder C 2,2 x 24 x 7,5 AM-TGL 18395	1	1		
6	5247 07 012	Hubhebel	2	2	0,690	
7	5247 07 013	Hubhebel, mitte	1	1	1,500	
8	5247 07 015 1	Lager	3	3	0,022	
9	5247 07 016	Hubwelle	1	1	4,260	
10		Zylinderkerbstift 4 x 32 TGL 0-1473	1	1		
11	5247 07 018	Mitnehmerbolzen	1	1	0,150	
12	5247 07 019	Mitnehmerstift	1	1	0,040	
13	5247 05 013	Distanzhülse	1	1	0,065	
14		Scheibe 14 TGL 8328	2	2		
15	5247 05 015	Scheibe	1	1	0,035	
16	5247 05 016	Scheibe	1	1	0,034	
17	5247 05 017	Dichtscheibe innen Ø 35	2	2	0,007	
18	5247 05 018	Dichtscheibe innen Ø 41	2	2	0,006	
19		Pendelkugellager 1207 TGL 2983	2	2		
20		Sicherungsring 35 TGL 0-471	1	1		
21		Sicherungring 25 TGL 0-471	3	3		
22		Paßfeder A 8 x 7 x 32 TGL 9500	2	2		
23		Paßfeder A 8 x 7 x 50 TGL 9500	1	1		
24		Paßfeder A 8 x 7 x 63 TGL 9500	1	1		
25		Sechskantschraube M 8 x 25 TGL 0-558	6	6		
26		Sechskantmutter M 8 TGL 0-934	6	6		

Tafel 13

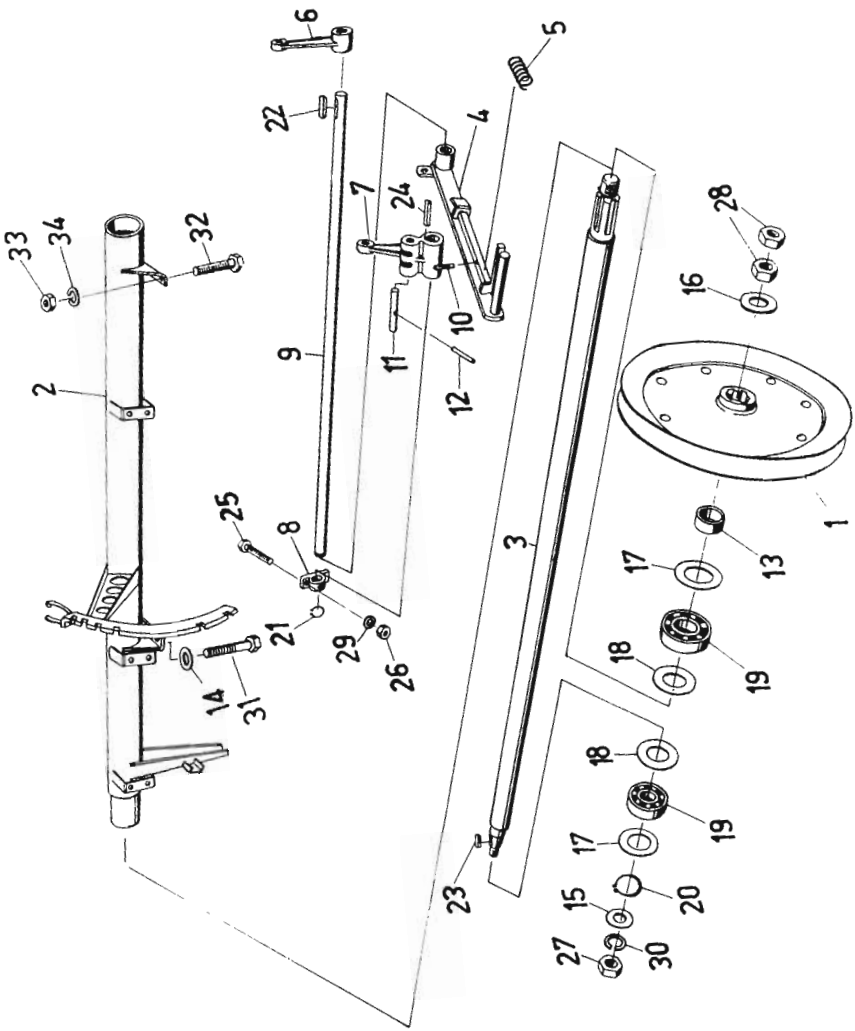
1
2
3
4
5
6
7
8
9
10
11
12
13
14
15
16
17
18
19
20
21
22
23
24
25
26
27
28
29
30
31
32
33
34

Bild-Nr.	Ersatzteil-Nr.	Benennung	Stück E 247	Stück E 249	Masse kg	Bemerkg.
27		Sechskantmutter M 20 x 1,5 TGL 0-934-5	1	1		
28		Sechskantmutter M 24 x 1,5 TGL 0-936-5	2	2		
29		Scheibe 8,4 TGL 0-125-St	6	6		
30		Federring B 20 TGL 7403	1	1		
31		Sechskantschraube M 12 x 30 TGL 0-558	2	2		
32		Sechskantschraube M 12 x 25 TGL 0-558	2	2		
33		Sechskantmutter M 12 TGL 0-934	5	5		
34		Federring B 12 TGL 7403	4	4		

Tafel 14

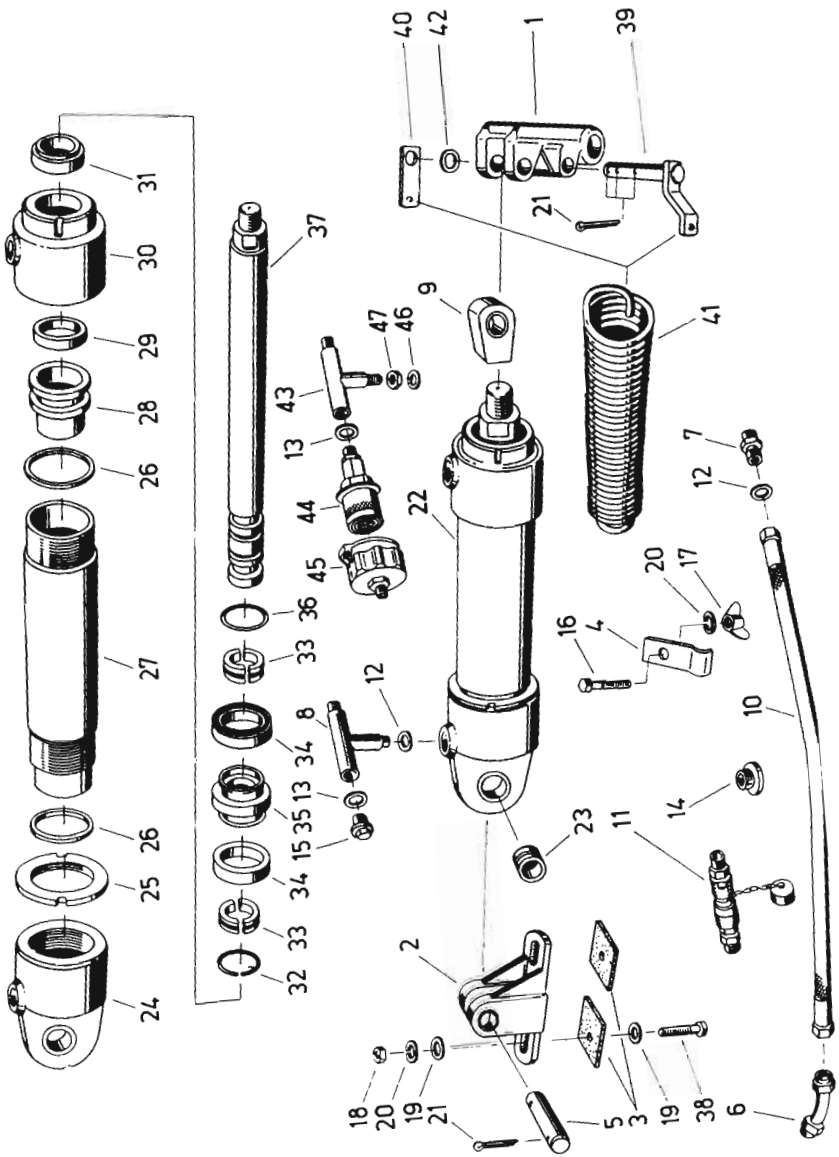
40
42
1
39
31
30
37
21
9
41
29
47
46
28
43
13
7
26
44
22
12
45
20
17
36
16
4
27
33
12
8
10
34
13
14
35
23
26
15
11
25
34
33
2
32
24
18
20
19
21
5
3
19
38
6

Bild-Nr.	Ersatzteil-Nr.	Benennung	Stück E 247	Stück E 249	Masse kg	Bemerkg.
1	5247 10 001	Hydraulikhebel	1	1	1,430	
2	5247 10 002	Hydraulikbock	1	1	1,000	
3	5247 10 003 2	Scheibe	2	2	0,007	
4	5247 10 004 1	Bügel	2	4	0,110	
5	5247 10 005	Bolzen	1	1		
6	5247 10 008	Reduzierstück	1	1	0,080	
7		Einschraubstutzen L 12 M-01 TGL 0-3901	2	1		
8	5249 10 010 1	T-Stück		1	0,300	
9		Kolbenstangenkopf A 2-32/160 TGL 21549	1	1		
10		Schlauchleitung AA 8 : 10 x 4500 TCH 1000	1	1		
11		Schlauchkupplung A 1-10 x B 1-10/160 TGL 10971	1	1		Nur für Export
12		Dichtring A 16 x 20 TGL 0-7603-Al	2	3		
13		Dichtring A 18 x 22 TGL 0-7603-Al		1		
14		Aufnahmestutzen M 28 x 1,5 TGL 10971	1	1		Teil von Schlauch-kupplung
15		Verschlußschraube M 18 x 1,5 TGL 0-7604-5.8		1		phos-phatiert
16		Sechskantschraube M 12 x 30 TGL 0-601	1	2		
17		Flügelmutter M 12 TGL 0-315g 5	1	2		
18		Sechskantmutter M 12 TGL 0-934	2	2		
19		Scheibe 14 TGL 8328	4	4		
20		Federring B 12 TGL 7403	3	4		
21		Splint 5 x 32 TGL 0-94-St	5	5		
22		Arbeitszylinder B 1-32 x 180 TGL 21551	1	1		Hersteller VEB Hy-droulik Rochlitz

Tafel 14

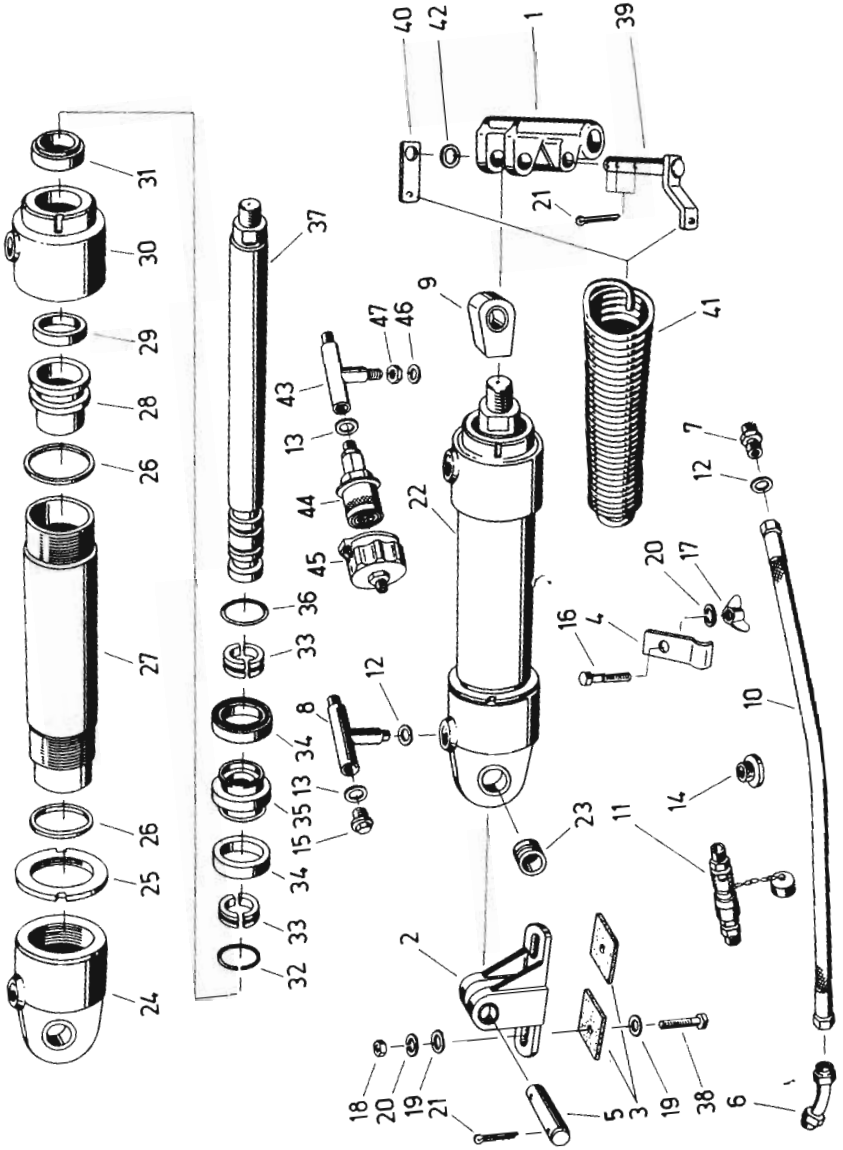
40
42
1
39
31
30
37
21
9
47
46
41
29
43
28
13
7
26
44
22
12
45
20
17
36
16
4
27
33
12
10
8
34
13
35
15
14
23
11
26
25
34
33
32
2
24
18
20
19
21
5
3
19
38
6

Bild-Nr.	Ersatzteil-Nr.	Benennung	Stück E 247	Stück E 249	Masse kg	Bemerkg.
23		Lagerbuchse 2 F 20/26 x 20 WNS 18	1	1		
24	6321-6111/02	Lagerdeckel mit Schwenkauge	1	1		
25	6321-5101/04	Nutmutter	1	1		
26		Rundring 36 x 2 TGL 6365 WS 1.019	2	2		
27	6321-11 . . . /04	Zylinderrohr	1	1		
28	6321-4301/04	Führungsbuchse	1	1		
29		Innenlippenring 20 TGL 6357 WS 1.019	1	1		
30	6321-6511/03	Dichtungsgehäuse	1	1		
31		Abstreifring 20 TGL 17570 WS 1.019	1	1		
32		Sprengring 20 x 2 TGL 0-9045	1	1		
33	6321-5201/04	Ringhälfte	2	2		
34		Außenlippenring 32 TGL 6359 WS 1.019	2	2		
35	6321-4701/04	Kolben	1	1		
36		Rundring 10 x 2 TGL 6365 WS 1.019	1	1		
37	6321-23 . . . /03	Kolbenstange	1	1		
38		Sechskantschraube M 12 x 35 TGL 0-558	2	2		
39	5247 10 015	Bolzen	1	1		
40	5247 10 018	Lasche	1	1		
41		Zugfeder A 7,0 x 75 x 40 Am TGL 18397	2	2		
42		Scheibe 21 TGL 8328	1	1		
43	5249 15 001	T-Stück		1		richtungs-verstellbar
44		Schlauchkupplungs-hälfte A 3-10/160 TGL 10971		1		
45		Schlauchkupplungs-hälfte B 3-10/160 TGL 10971	1	1		
46		Dichtring 16 x 21 TGL 20633		1		
47		Konterring L 12/S 10-M TGL 20632		1		

NOTIZEN